接插装置·实力厂家

防水 防尘 防腐 耐高温 抗老化

细节呈现品质每一处都是精工打造

SCHUKO®

产品选型手册

TYPE SELECTING MANUAL OF PRODUCT

Industrial connecting devices

Product Catalogue | 2022

JOSHOR®

It is applicable for special waterproof, dustproof and corrosion-proof locations
适用于防水、防尘、防腐蚀等特殊场合。

Execution standard
执行标准：IEC60529 IP67 / EN60309

组合工业插座箱/非标定制
New professional socket box
SK X 系列 新型专业插座箱

C

Transparent contact protection window hood
透明保护窗罩

- It is applicable for special waterproof, dustproof and corrosion-proof locations
  适用于防水、防尘、防腐蚀等特殊场合。
- Executive standard
  符合标准：IEC60529 IP54 IP67
  EN 60309

4D Transparent contact protection window hood
4–D系列 IP54

Order code 订货号	RMB 单价
SK0404D	
SK0406D	
SK0408D	
SK0410D	
SK0412D	
SK0414D	
SK0416D	
SK0418D	

New!
新

4E Transparent contact protection window hood
4–E系列 IP67

Order code 订货号	RMB 单价
SK0404E	
SK0405E	
SK0406E	
SK0408E	
SK0410E	
SK0412E	
SK0413E	
SK0416E	
SK0418E	

Outline dimension, mounting hole and hole position diagram of NP4-4B window product
4–4位窗口产品外形尺寸、安装孔及孔位图

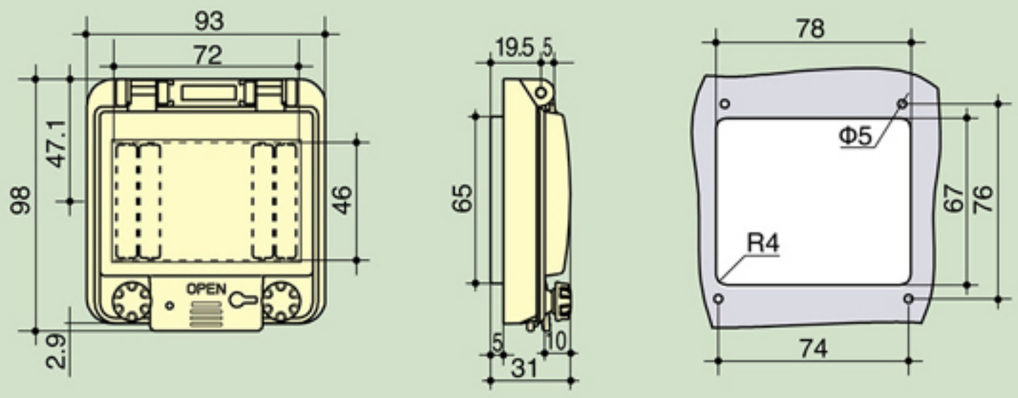

Outline dimension, mounting hole and hole position diagram of NP4-4B window product
4–6位窗口产品外形尺寸、安装孔及孔位图

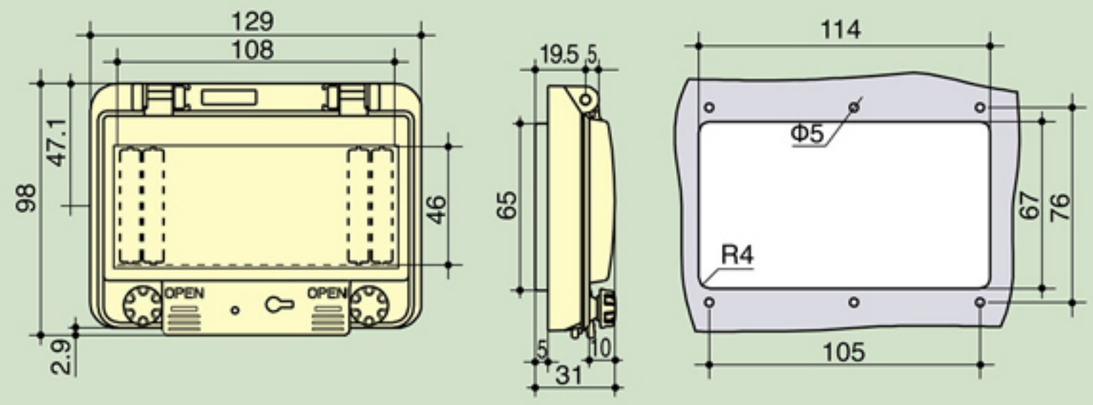

Outline dimension, mounting hole and hole position diagram of NP4-4B window product
4–8位窗口产品外形尺寸、安装孔及孔位图

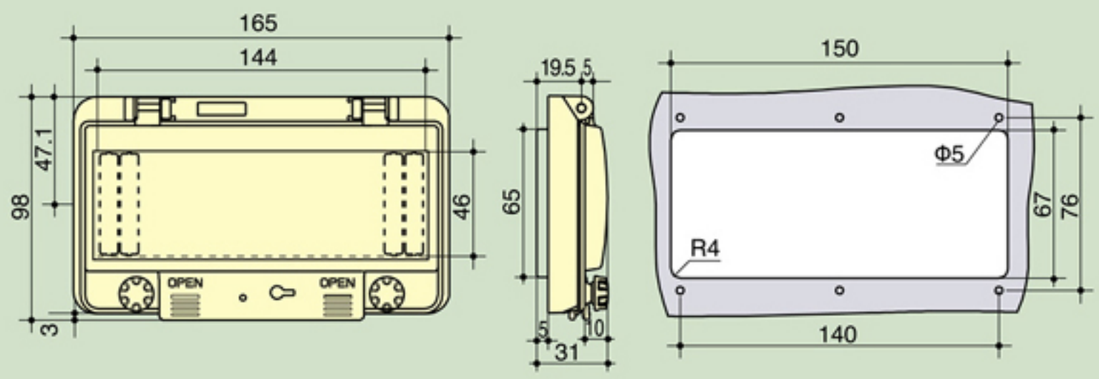

Outline dimension, mounting hole and hole position diagram of NP4-4B window product
4–10位窗口产品外形尺寸、安装孔及孔位图

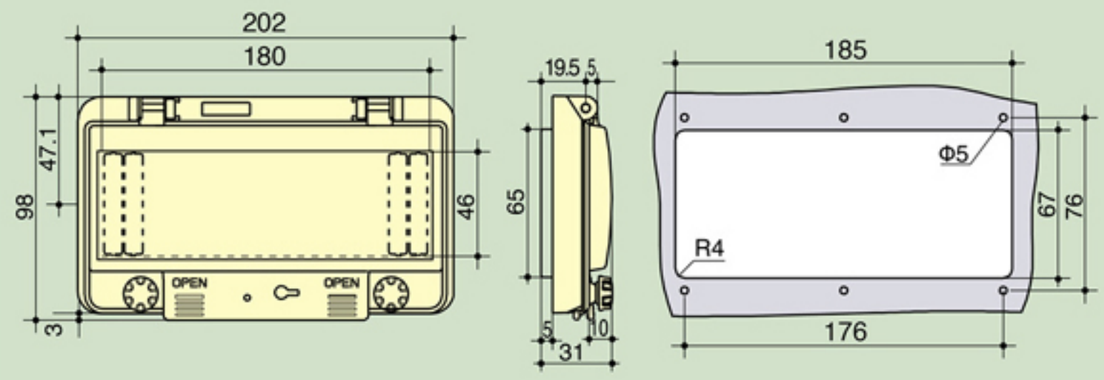

Outline dimension, mounting hole and hole position diagram of NP4-4B window product
4-12位窗口产品外形尺寸、安装孔及孔位图

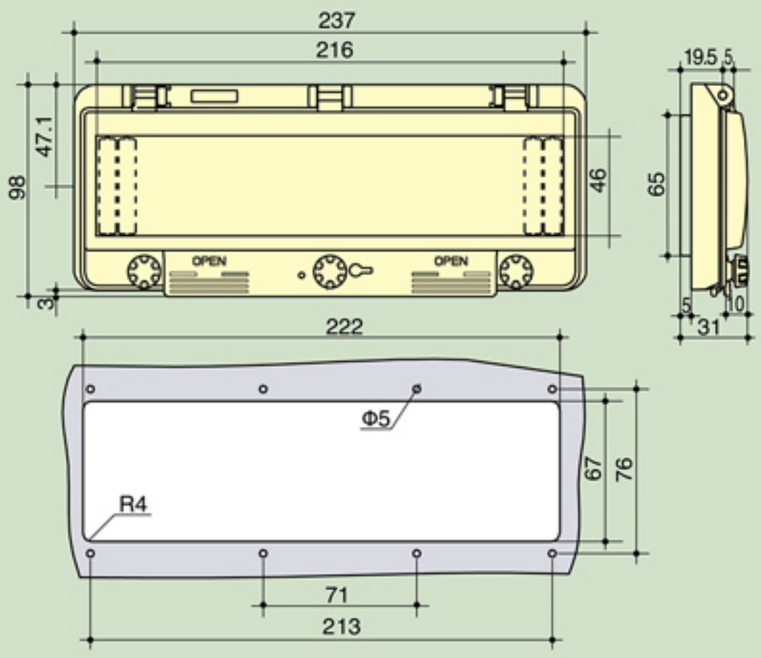

Outline dimension, mounting hole and hole position diagram of NP4-4B window product
4-13位窗口产品外形尺寸、安装孔及孔位图

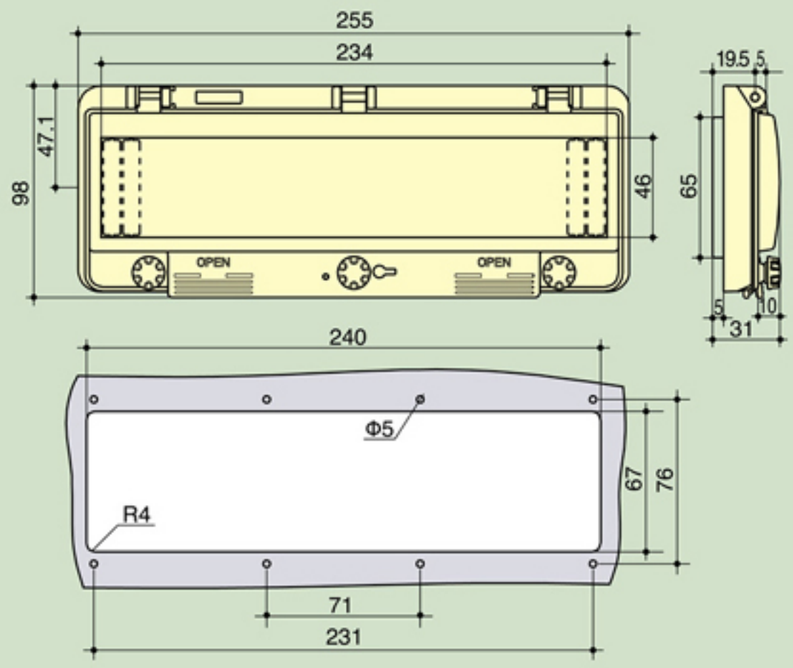

Outline dimension, mounting hole and hole position diagram of NP4-4B window product
4-16位窗口产品外形尺寸、安装孔及孔位图

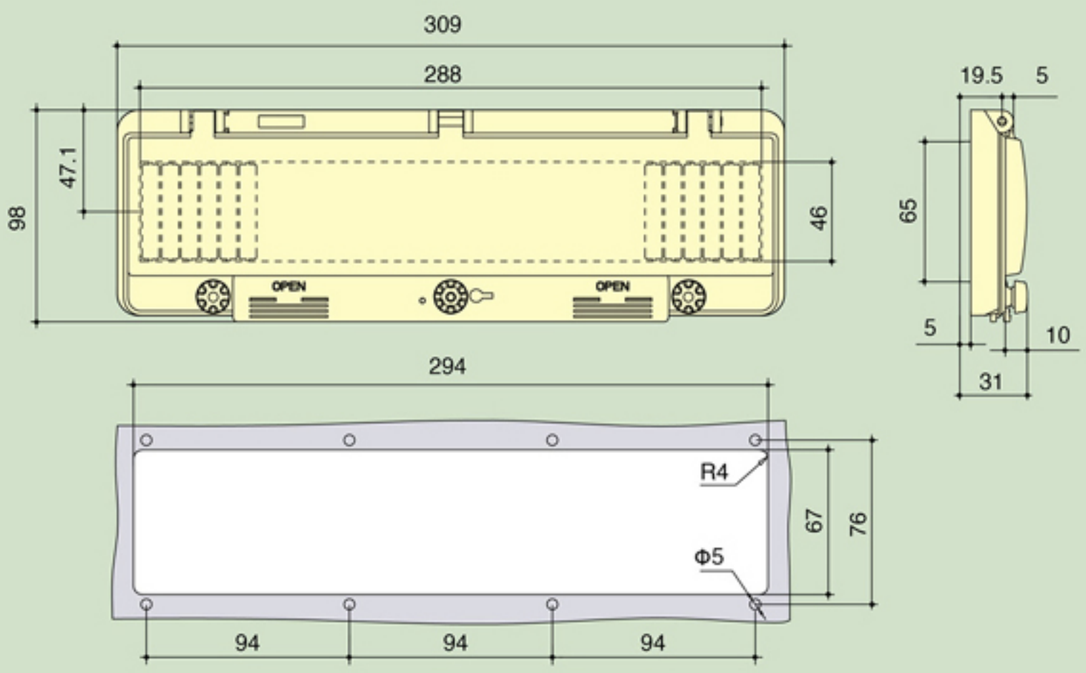

Outline dimension, mounting hole and hole position diagram of NP4-4B window product
4-18位窗口产品外形尺寸、安装孔及孔位图

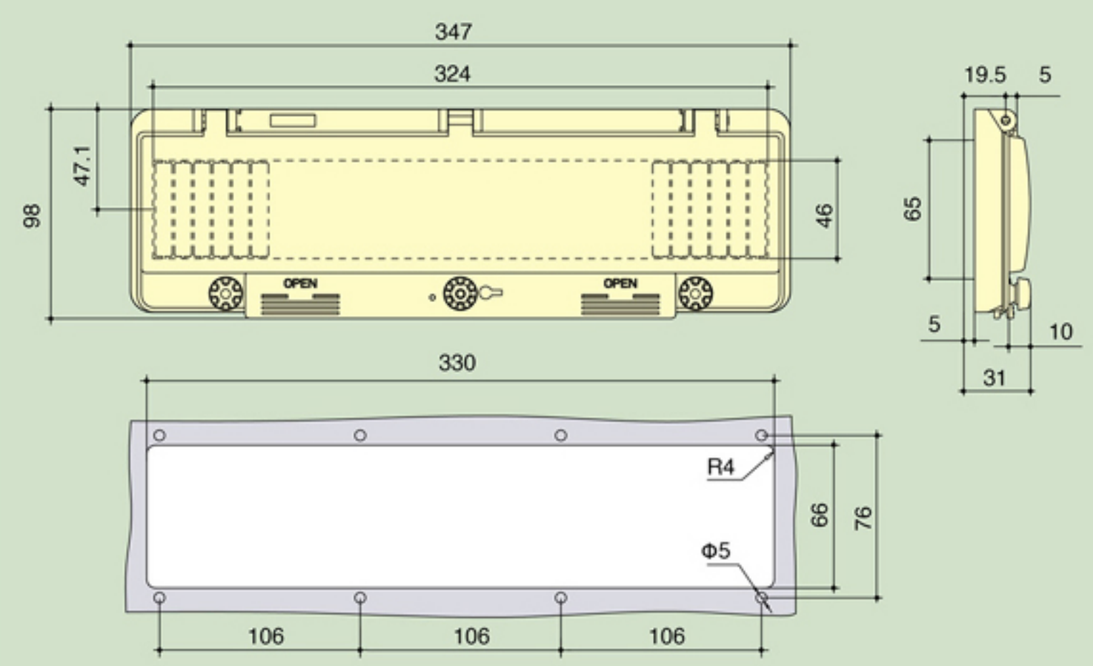

Transparent contact protection window hood
透明保护窗罩

- It is applicable for special waterproof, dustproof and corrosion-proof locations
  适用于防水、防尘、防腐蚀等特殊场合。
- Executive standard
  符合标准：IEC60529 IP67
  EN 60309

New!
新

Outline dimension, mounting hole and hole position diagram of NP4-5B window product
4-5B窗口产品外形尺寸、安装孔及孔位图

Order code 订货号
SK0405B

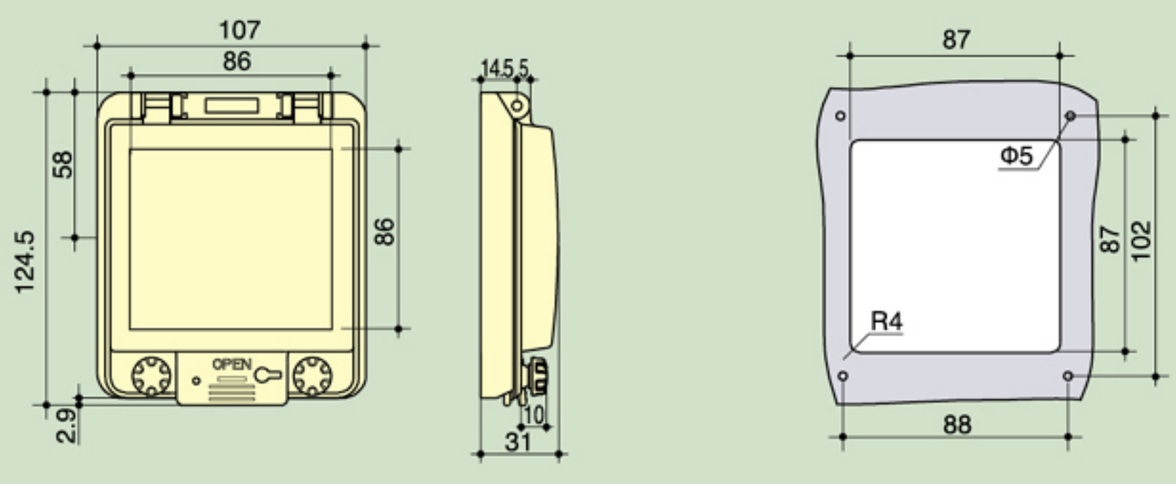

Outline dimension, mounting hole and hole position diagram of NP4-2B window product
4-2B窗口产品外形尺寸、安装孔及孔位图

Order code 订货号
SK0402B

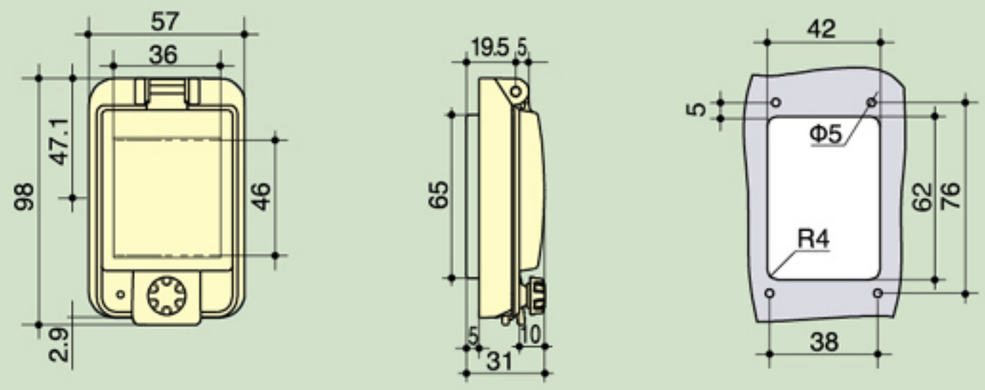

Outline dimension, mounting hole and hole position diagram of NP4-3B window product
4-3B窗口产品外形尺寸、安装孔及孔位图

Order code 订货号
SK0403B

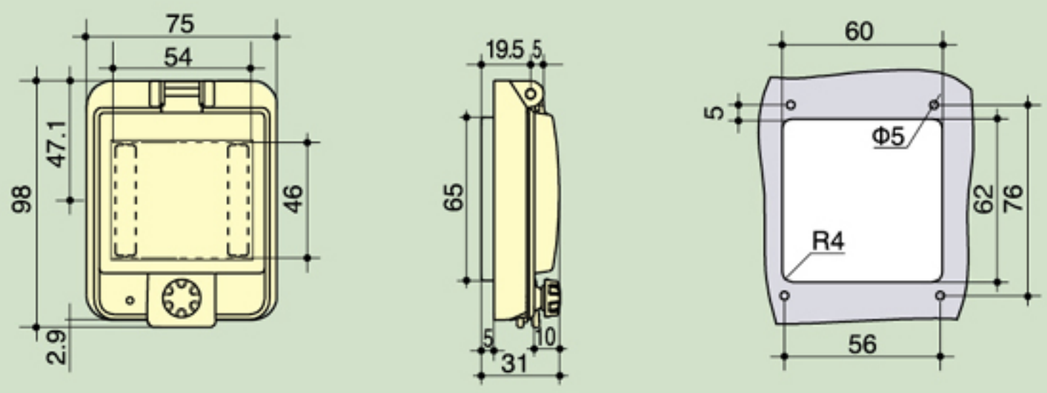

Outline dimension, mounting hole and hole position diagram of NP4-4B window product
4-4B窗口产品外形尺寸、安装孔及孔位图

Order code 订货号
SK0404B

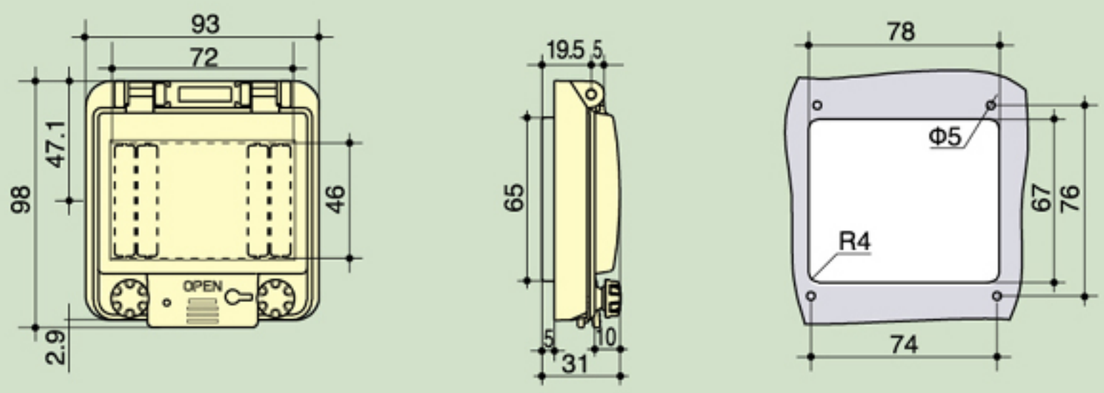

Outline dimension, mounting hole and hole position diagram of NP4-6B window product
4-6B窗口产品外形尺寸、安装孔及孔位图

Order code 订货号
SK0406B

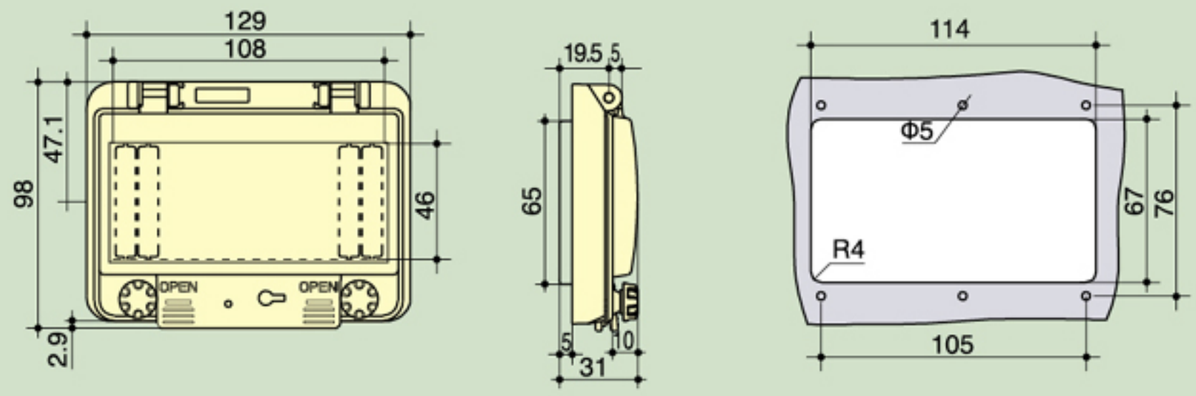

Outline dimension, mounting hole and hole position diagram of NP4-8B window product
4-8B窗口产品外形尺寸、安装孔及孔位图

Order code 订货号
SK0408B

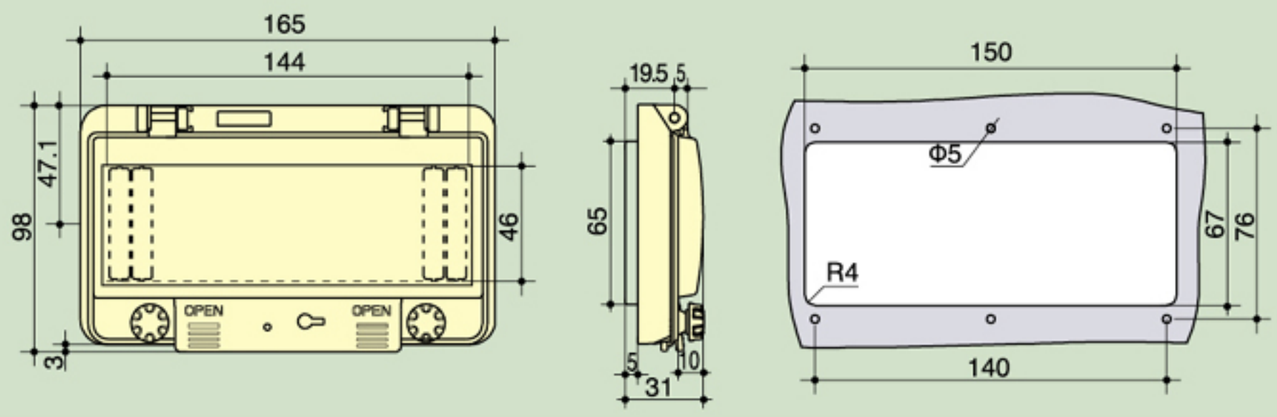

Outline dimension, mounting hole and hole position diagram of NP4-12B window product Order code 订货号
4-12B窗口产品外形尺寸、安装孔及孔位图 SK0412B

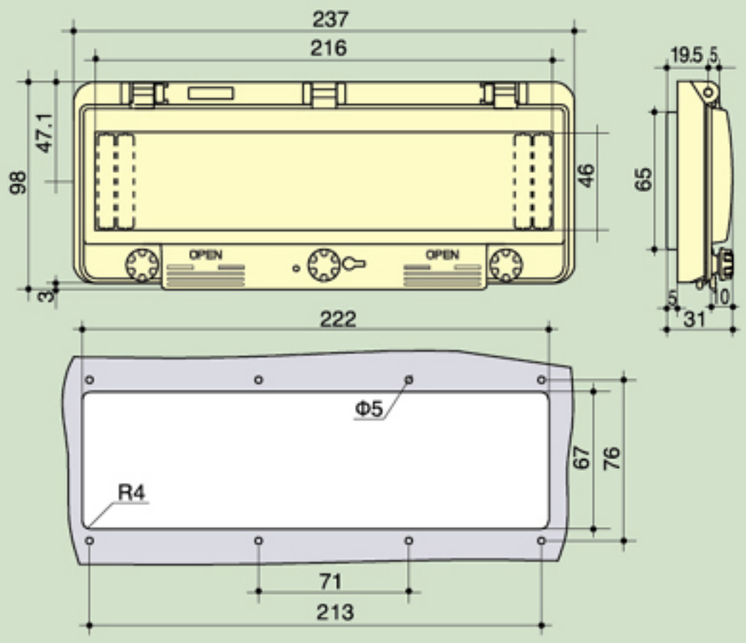

Outline dimension, mounting hole and hole position diagram of NP4-13B window product Order code 订货号
4-13B窗口产品外形尺寸、安装孔及孔位图 SK0413B

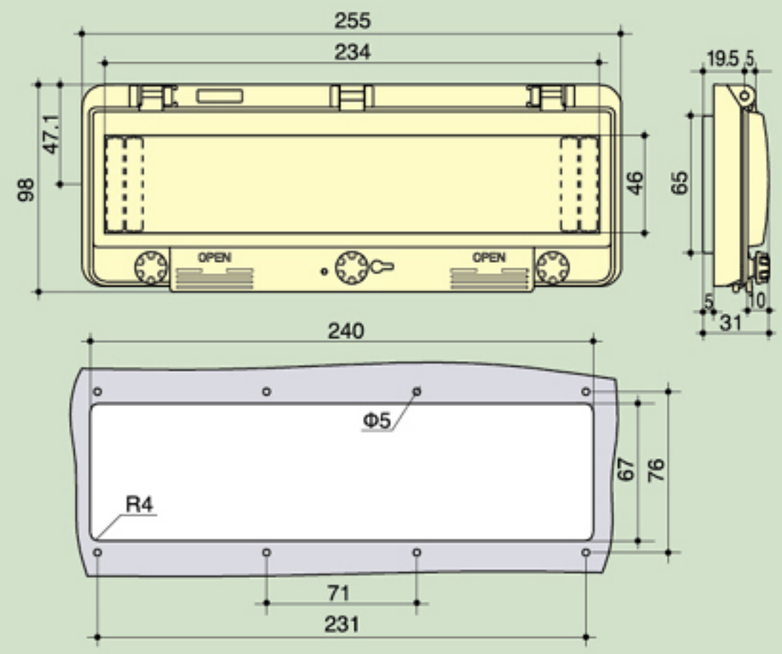

Outline dimension, mounting hole and hole position diagram of NP4-16A window product Order code 订货号
4-16A窗口产品外形尺寸、安装孔及孔位图 SK0416A

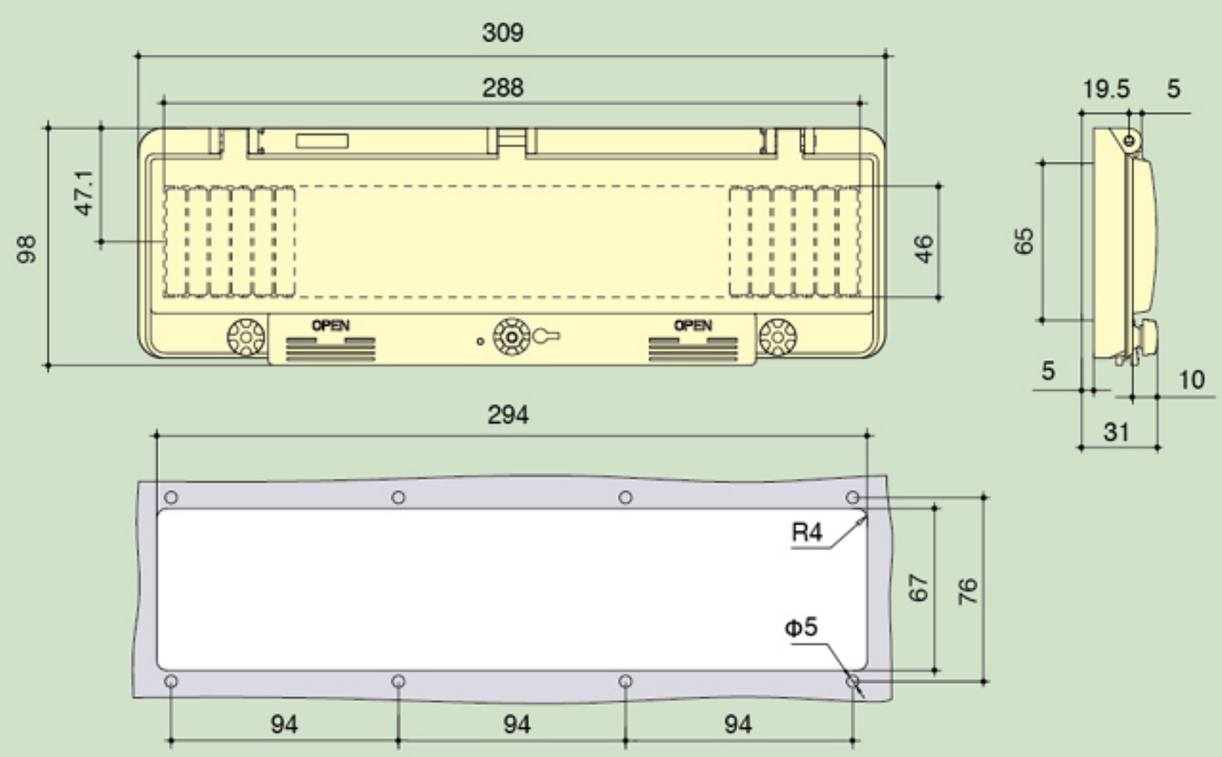

Transparent contact protection window hood
透明保护窗罩

- It is applicable for special waterproof, dustproof and corrosion-proof locations
  适用于防水、防尘、防腐蚀等特殊场合。
- Executive standard
  符合标准：IEC60529 IP67
  EN 60309

New!

Outline dimension, mounting hole and hole position diagram of NP4-16B window product
4-16B窗口产品外形尺寸、安装孔及孔位图

Order code 订货号
SK0416B

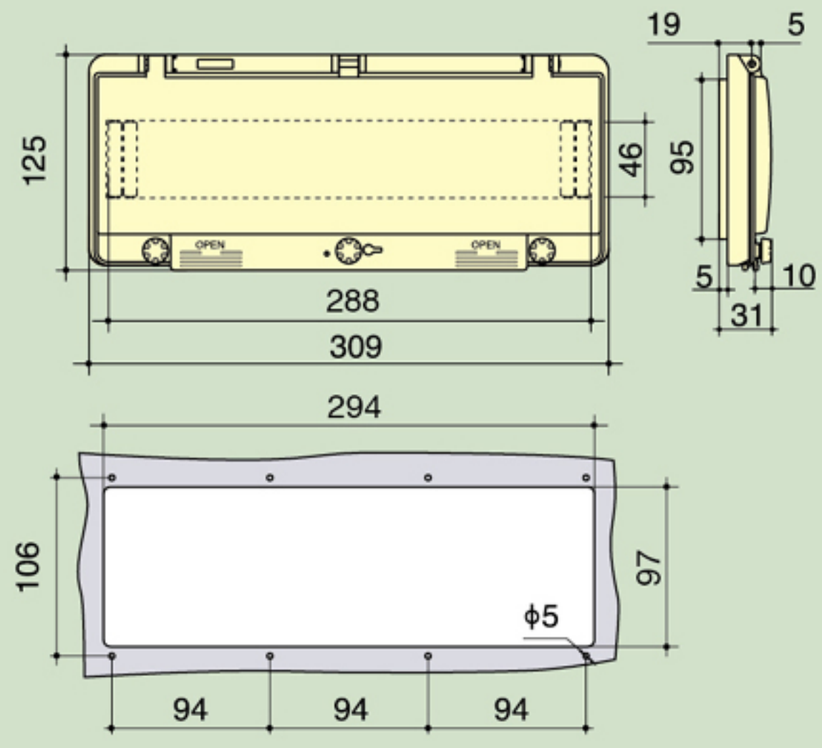

Order code 订货号
SK04200A
SK04200B

Outline dimension, mounting hole and hole position diagram of NP4-3B window product
SK04-200窗口产品外形尺寸、安装孔及孔位图

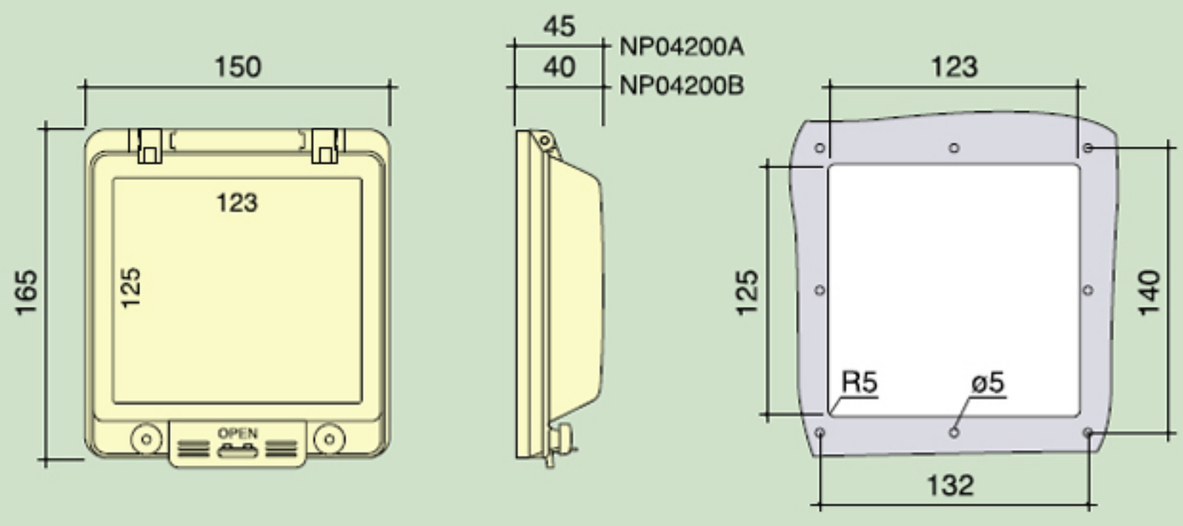

Order code 订货号
SK04400A
SK04400B

Outline dimension, mounting hole and hole position diagram of NP4-4B window product
SK04-400窗口产品外形尺寸、安装孔及孔位图

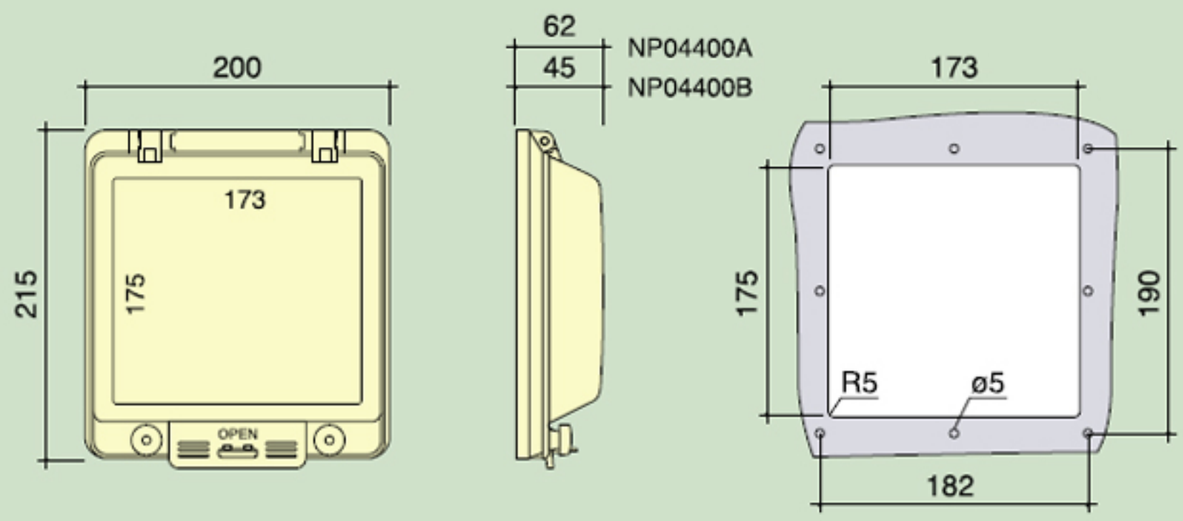

Touch screen protective cover
触摸屏保护罩 7寸

New!
新

Outline dimension 产品外形尺寸 273x172mm

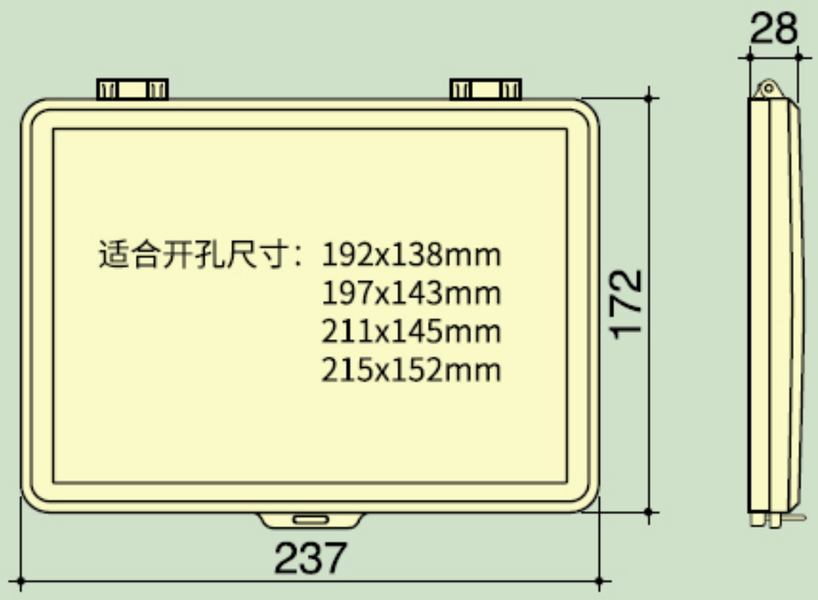

Opening size 开孔尺寸	Suitable for brand 适合品牌	Touch screen model 触摸屏型号
192x138mm	西门子	SMART700 IE V3
	欧姆龙	NB7W-TW11B NB7Q-TW00B/01B
	三菱	GS2107-WTBD
	昆仑通态	TPC7062KD(HL/HN)
	威伦	TK6071 IQ/IP TK8071 IE/IP MT6071 IE/IP
		MT8071 IP CMT3072
	显控	SK-070BE
	优控	MM-30MR/40MR
	汇川	IT6070T IT6070E
	步科	ET070
	繁易	FE6070
	和利时	HT8720T
	信捷	TG765
197x143mm	西门子	YP177A KTP600
	台达	DOP-B07S410/07S411/07S415/07E411
211x145mm	和利时	HT8700T HT8700TE
	显控	SK-070AE/BC/AS
215x152mm	昆仑通态	TPC7062TD/KT TPC7062TX/KX/TI

Touch screen protective cover
触摸屏保护罩 12寸

New!
新

Outline dimension 产品外形尺寸 350x260mm

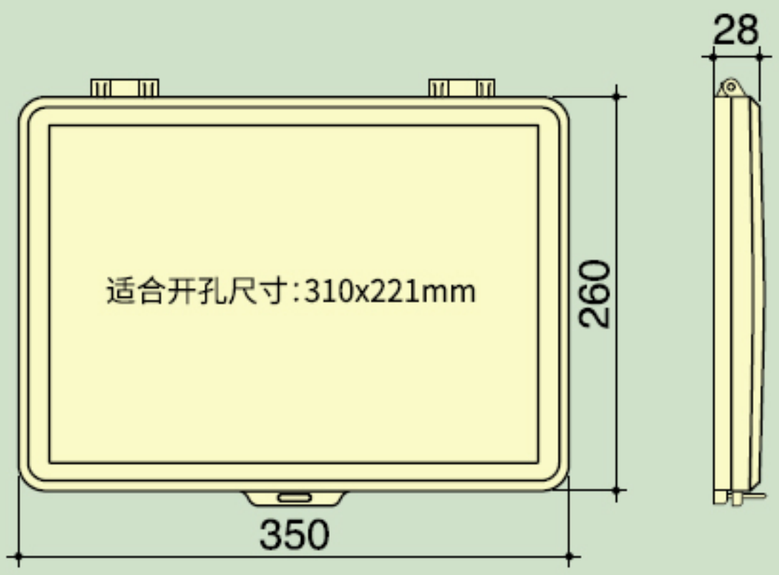

Opening size 开孔尺寸	Suitable for brand 适合品牌	Touch screen model 触摸屏型号
310x221mm	适用西门子以及其它匹配的12寸屏	TP1200 KTP1200

JOSHOR®

外形尺寸图 Outline dimension

282815

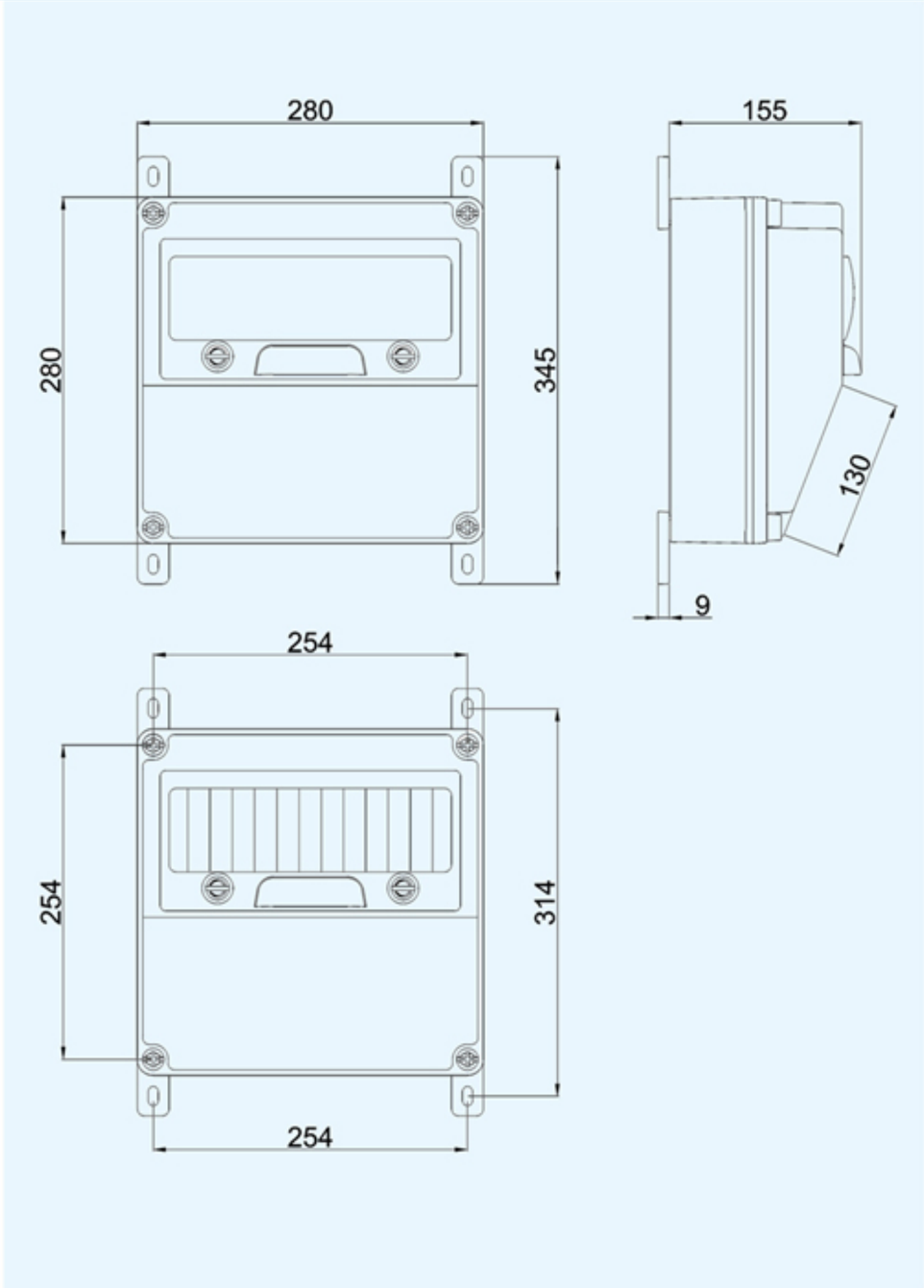

外形尺寸图 Outline dimension

283815

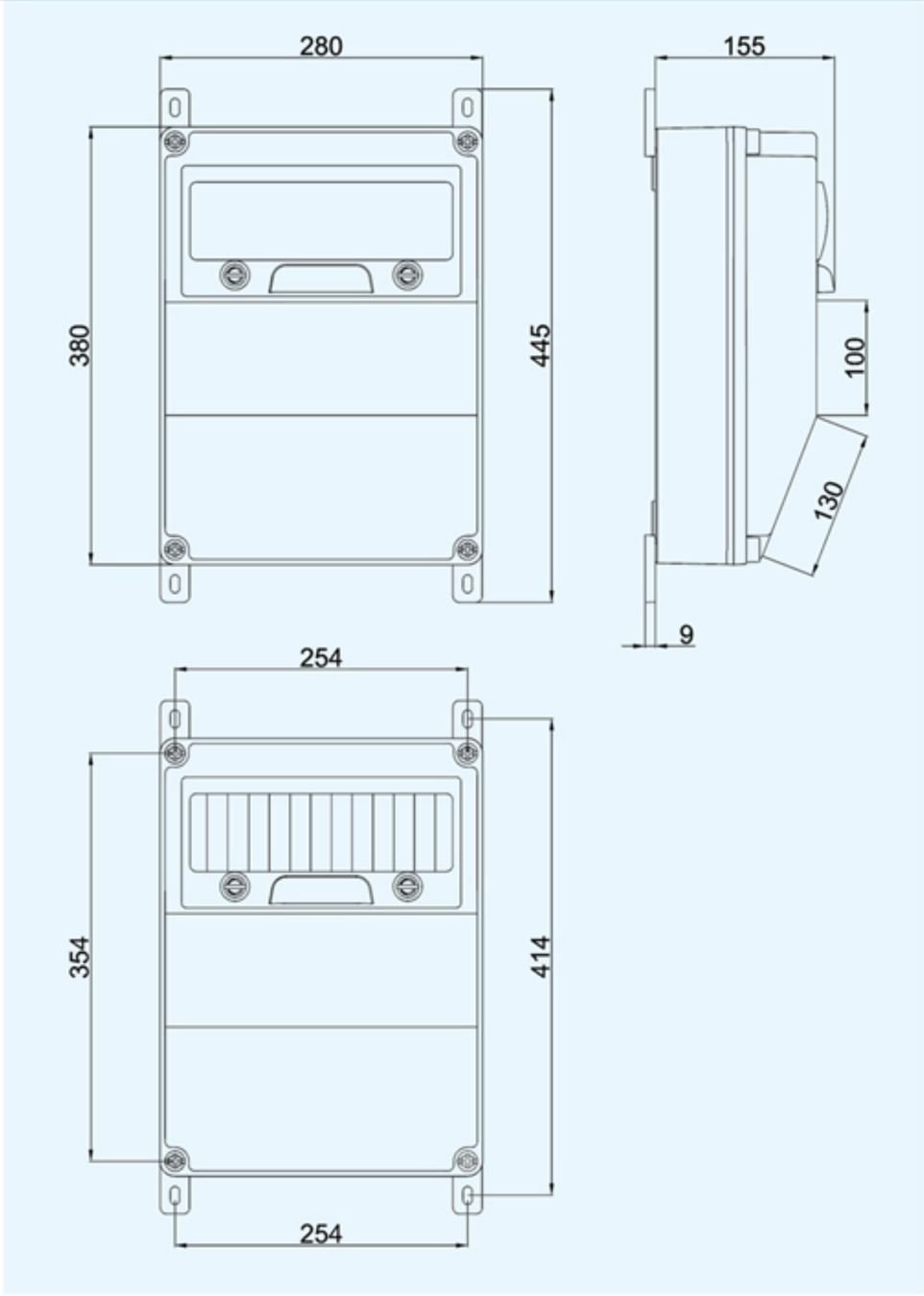

JOSHOR®

外形尺寸图 Outline dimension

333317

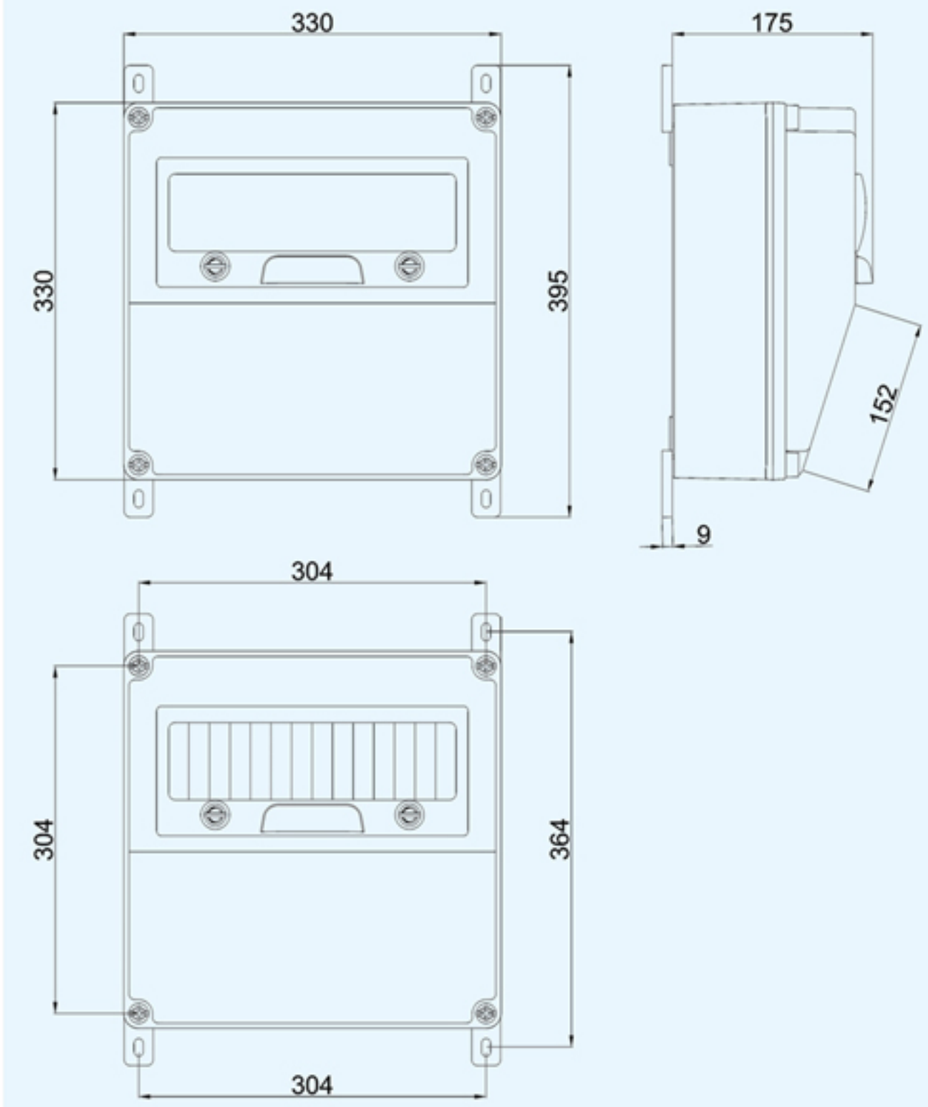

外形尺寸图 Outline dimension

334317-1

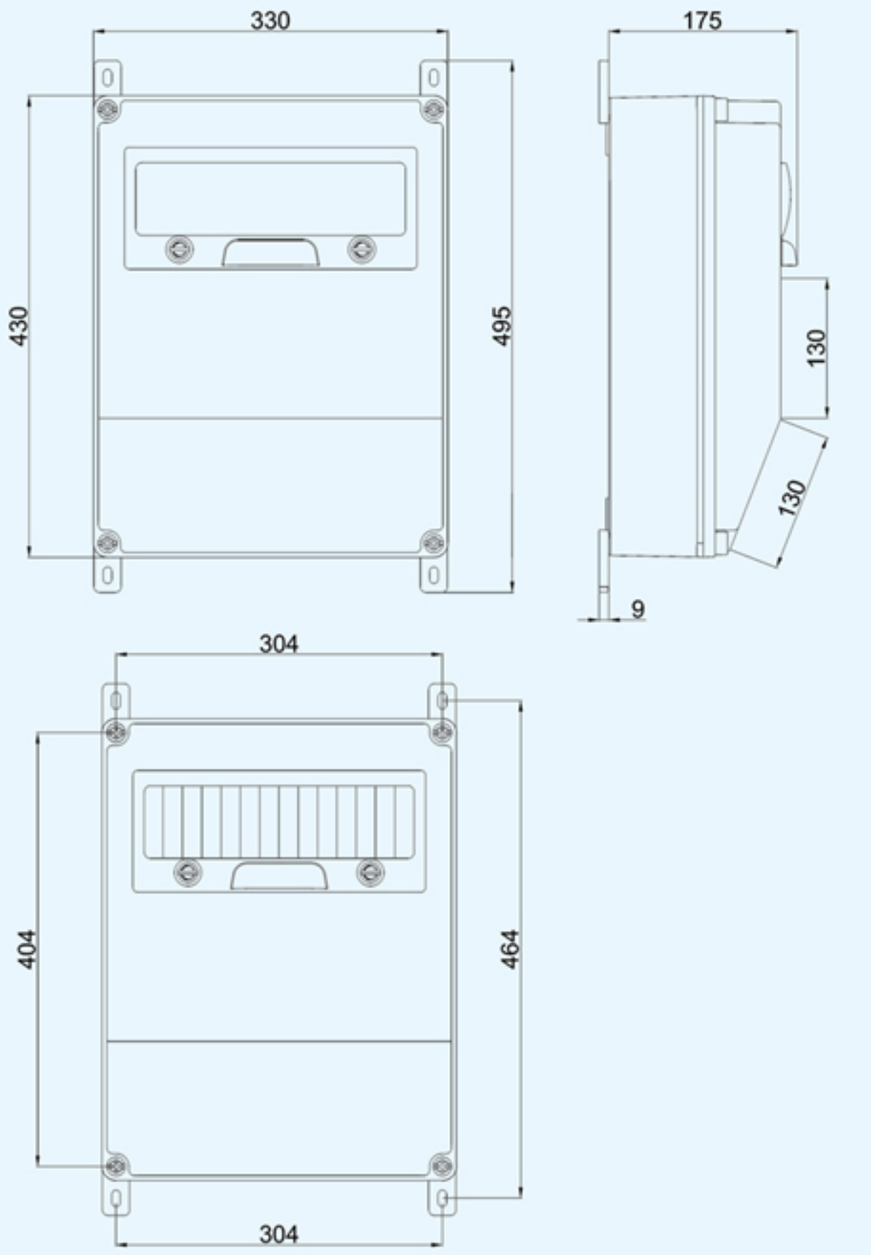

JOSHOR®

外形尺寸图 Outline dimension

334317-2

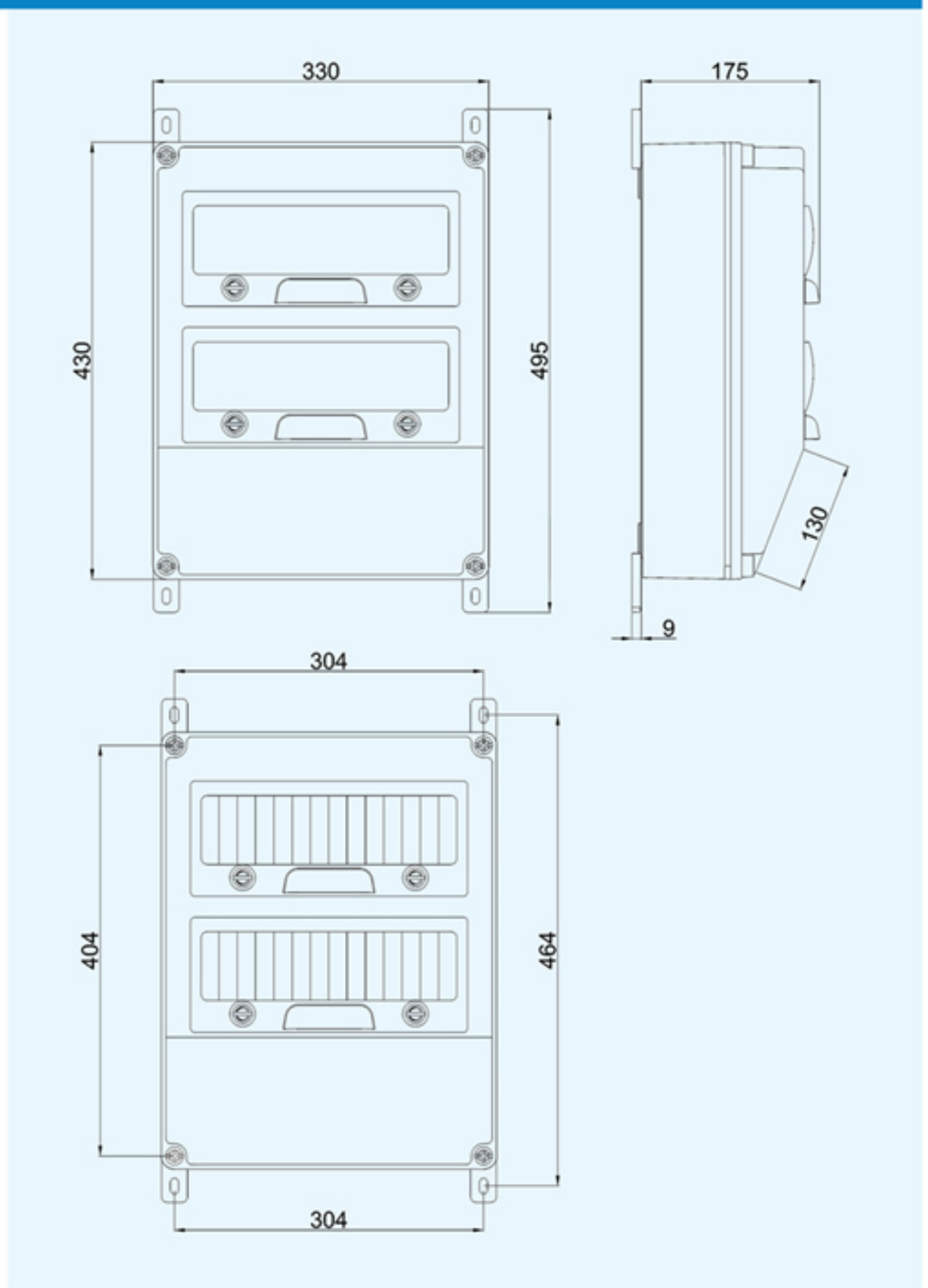

外形尺寸图 Outline dimension

335317

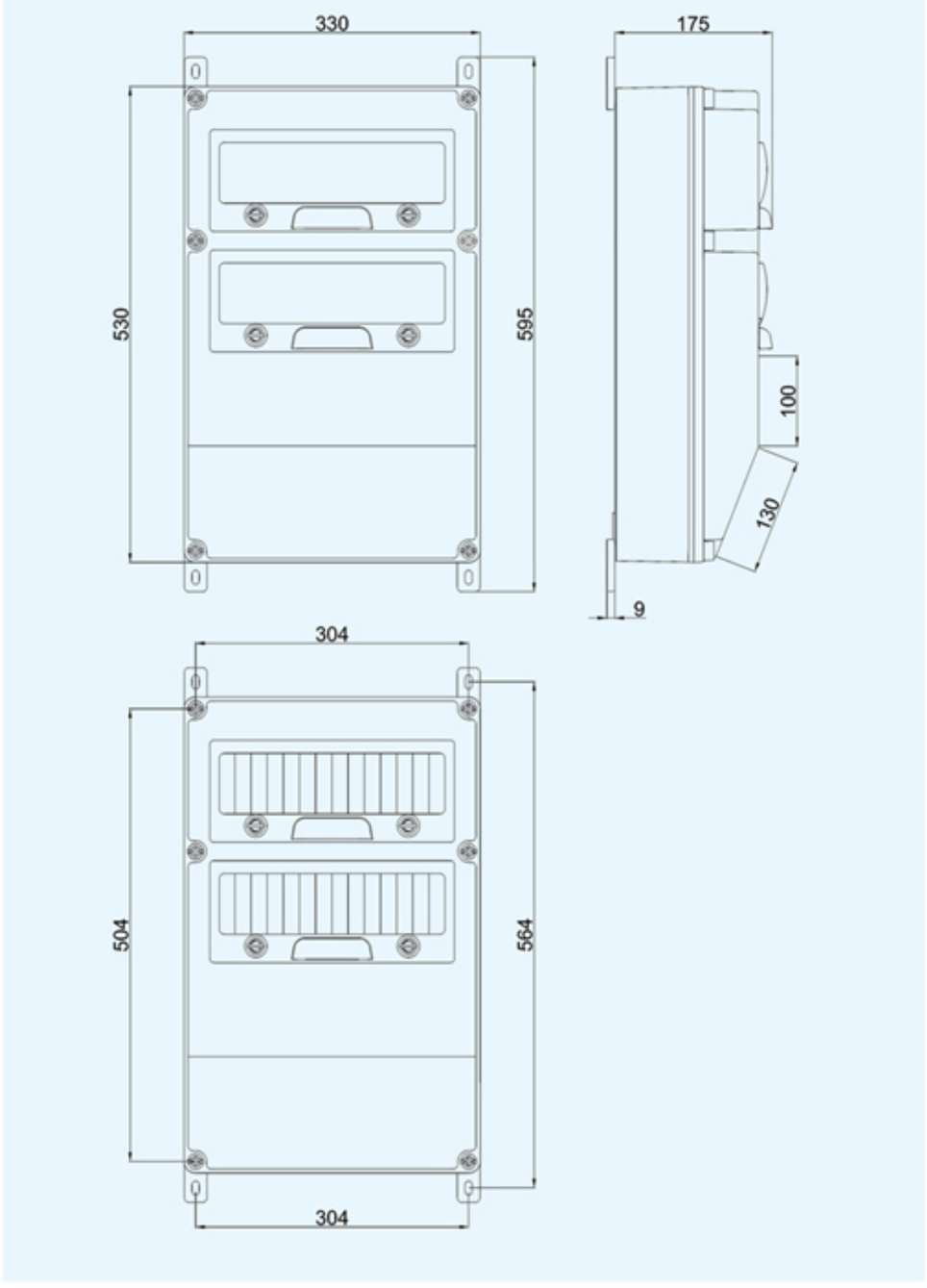

JOSHOR®

产品型号 2801

图片仅供参考，以配置为准

新型专业插座箱

壳体尺寸：280x280x155mm		
断路器	3P 32A	3只
暗装直座	5P 32A IP44	3只
工业插头	5P 32A IP44	3只

产品型号 2802

图片仅供参考，以配置为准

新型专业插座箱

壳体尺寸：280x280x155mm		
漏电开关	3P+N 63A	1只
断路器	3P 16A	2只
断路器	1P 16A	2只
暗装直座	5P 16A IP44	2只
工业插头	5P 16A IP44	2只
多功能	10A IP44	2只

产品型号 2803

图片仅供参考，以配置为准

新型专业插座箱

壳体尺寸：280x280x155mm		
漏电开关	3P+N 63A	1只
断路器	3P 32A	1只
断路器	1P 16A	2只
暗装直座	5P 32A IP44	1只
工业插头	5P 32A IP44	2只
暗装直座	3P 16A IP44	2只
工业插头	3P 16A IP44	2只

产品型号 2804

图片仅供参考，以配置为准

新型专业插座箱

壳体尺寸：280x280x155mm		
漏电开关	3P+N 63A	1只
断路器	3P 32A	2只
断路器	1P 16A	1只
暗装直座	5P 32A IP44	2只
工业插头	5P 32A IP44	2只
暗装直座	3P 16A IP44	1只
工业插头	3P 16A IP44	1只

产品型号 2805

图片仅供参考，以配置为准

新型专业插座箱

壳体尺寸：280x280x155mm		
断路器	3P 16A	3只
暗装直座	5P 16A IP44	3只
工业插头	5P 16A IP44	3只

产品型号 2806

图片仅供参考，以配置为准

新型专业插座箱

壳体尺寸：280x280x155mm		
漏电开关	3P+N 125A	1只
暗装直座	5P 63A IP67	2只
工业插头	5P 63A IP67	2只

JOSHOR®

产品型号 2807

图片仅供参考，以配置为准

新型专业插座箱

壳体尺寸：280x280x155mm		
漏电开关	3P+N 63A	1只
断路器	3P 32A	2只
断路器	1P 16A	2只
暗装直座	5P 32A IP44	2只
工业插头	5P 32A IP44	2只
多功能	10A IP44	2只

产品型号 2808

图片仅供参考，以配置为准

新型专业插座箱

壳体尺寸：280x280x155mm		
漏电开关	2P 32A	1只
断路器	1P 16A	4只
多功能	10A IP44	4只

产品型号 2809

图片仅供参考，以配置为准

新型专业插座箱

壳体尺寸：280x280x155mm		
漏电开关	2P 32A	1只
断路器	1P 16A	2只
防水插座	10A IP44	2只

产品型号 2810

图片仅供参考，以配置为准

新型专业插座箱

壳体尺寸：280x280x155mm		
漏电开关	2P 32A	1只
断路器	1P 16A	4只
暗装直座	3P 16A IP44	4只
工业插头	3P 16A IP44	4只

产品型号 2811

图片仅供参考，以配置为准

新型专业插座箱

壳体尺寸：280x280x155mm		
断路器	2P 32A	1只
漏电开关	1P+N 16A	4只
暗装直座	3P 16A IP44	3只
工业插头	3P 16A IP44	3只

产品型号 2812

图片仅供参考，以配置为准

新型专业插座箱

壳体尺寸：280x280x155mm		
漏电开关	3P+N 32A	1只
漏电开关	1P+N 16A	2只
暗装直座	5P 32A IP44	1只
工业插头	5P 32A IP44	1只
暗装直座	3P 16A IP44	2只
工业插头	3P 16A IP44	2只

JOSHOR®

产品型号 3801

图片仅供参考，以配置为准

新型专业插座箱

壳体尺寸：280x380x155mm		
断路器	3P 32A	3只
断路器	1P 16A	3只
暗装直座	5P 32A IP44	3只
工业插头	5P 32A IP44	3只
暗装直座	3P 16A IP44	3只
工业插头	3P 16A IP44	3只

产品型号 3802

图片仅供参考，以配置为准

新型专业插座箱

壳体尺寸：280x380x155mm		
漏电开关	3P+N 63A	1只
断路器	3P 32A	2只
断路器	1P 16A	2只
暗装直座	5P 16A IP67	2只
工业插头	5P 16A IP67	2只
暗装直座	3P 16A IP67	2只
工业插头	3P 16A IP67	2只

产品型号 3803

图片仅供参考，以配置为准

新型专业插座箱

壳体尺寸：280x380x155mm		
断路器	3P 32A	3只
断路器	1P 16A	2只
暗装直座	5P 32A IP44	3只
工业插头	5P 32A IP44	3只
暗装直座	3P 16A IP44	2只
工业插头	3P 16A IP44	2只

产品型号 3804

图片仅供参考，以配置为准

新型专业插座箱

壳体尺寸：280x380x155mm		
断路器	3P 32A	3只
断路器	1P 16A	3只
暗装直座	5P 32A IP44	3只
工业插头	5P 32A IP44	3只
多功能	10A IP44	3只

产品型号 3805

图片仅供参考，以配置为准

新型专业插座箱

壳体尺寸：280x380x155mm		
漏电开关	2P 63A	1只
断路器	1P 16A	4只
暗装直座	3P 16A IP67	4只
工业插头	3P 16A IP67	4只

产品型号 3806

图片仅供参考，以配置为准

新型专业插座箱

壳体尺寸：280x380x155mm		
断路器	3P 16A	3只
断路器	1P 16A	3只
暗装直座	5P 16A IP44	3只
工业插头	5P 16A IP44	3只
暗装直座	3P 16A IP44	3只
工业插头	3P 16A IP44	3只

JOSHOR®

产品型号 3301

图片仅供参考，以配置为准

新型专业插座箱

壳体尺寸：330x330x175mm		
漏电开关	3P+N 63A	1只
断路器	3P 32A	3只
暗装直座	5P 32A IP67	3只
工业插头	5P 32A IP67	3只

产品型号 3302

图片仅供参考，以配置为准

新型专业插座箱

壳体尺寸：330x330x175mm		
漏电开关	3P+N 63A	1只
断路器	3P 32A	2只
断路器	1P 16A	2只
暗装直座	5P 32A IP44	2只
工业插头	5P 32A IP44	2只
暗装直座	3P 16A IP44	2只
工业插头	3P 16A IP44	2只

产品型号 4301

图片仅供参考，以配置为准

新型专业插座箱

壳体尺寸：330x430x175mm		
断路器	4P 63A	1只
漏电开关	3P+N 32A	2只
漏电开关	1P+N 16A	2只
暗装直座	5P 32A IP44	2只
工业插头	5P 32A IP44	2只
暗装直座	3P 16A IP44	2只
工业插头	3P 16A IP44	2只

产品型号 4302

图片仅供参考，以配置为准

新型专业插座箱

壳体尺寸：330x430x175mm		
漏电开关	4P 63A	1只
断路器	3P 32A	4只
暗装直座	5P 32A IP44	4只
工业插头	5P 32A IP44	4只

产品型号 4303

图片仅供参考，以配置为准

新型专业插座箱

壳体尺寸：330x430x175mm		
断路器	3P 32A	3只
断路器	1P 16A	3只
暗装直座	5P 32A IP67	3只
工业插头	5P 32A IP67	3只
暗装直座	3P 16A IP67	3只
工业插头	3P 16A IP67	3只

产品型号 4304

图片仅供参考，以配置为准

新型专业插座箱

壳体尺寸：330x430x175mm		
断路器	4P 63A	1只
漏电开关	3P+N 32A	3只
暗装直座	5P 32A IP67	3只
工业插头	5P 32A IP67	3只

JOSHOR®

产品型号	5301

图片仅供参考，以配置为准

新型专业插座箱

壳体尺寸：330x530x175mm		
漏电开关	3P+N 63A	1只
断路器	3P 32A	3只
断路器	1P 16A	3只
暗装直座	5P 32A IP44	3只
工业插头	5P 32A IP44	3只
暗装直座	3P 16A IP44	3只
工业插头	3P 16A IP44	3只

产品型号	5302

图片仅供参考，以配置为准

新型专业插座箱

壳体尺寸：330x530x175mm		
漏电开关	3P+N 63A	1只
断路器	3P 32A	2只
断路器	1P 16A	3只
暗装直座	5P 32A IP44	2只
工业插头	5P 32A IP44	2只
暗装直座	3P 16A IP44	3只
工业插头	3P 16A IP44	3只

产品型号	5303

图片仅供参考，以配置为准

新型专业插座箱

壳体尺寸：330x530x175mm		
漏电开关	3P+N 63A	1只
断路器	4P 32A	4只
暗装直座	5P 32A IP67	4只
工业插头	5P 32A IP67	4只

产品型号	5304

图片仅供参考，以配置为准

新型专业插座箱

壳体尺寸：330x530x175mm		
漏电开关	3P+N 63A	1只
断路器	3P 32A	2只
断路器	1P 16A	2只
暗装直座	5P 32A IP67	2只
工业插头	5P 32A IP67	2只
暗装直座	3P 16A IP67	2只
工业插头	3P 16A IP67	2只

产品型号	5305

图片仅供参考，以配置为准

新型专业插座箱

壳体尺寸：330x530x175mm		
漏电开关	3P+N 63A	1只
断路器	3P 32A	3只
断路器	1P 16A	4只
暗装直座	5P 32A IP44	3只
工业插头	5P 32A IP44	3只
暗装直座	3P 16A IP44	4只
工业插头	3P 16A IP44	4只

产品型号	5306

图片仅供参考，以配置为准

新型专业插座箱

壳体尺寸：330x530x175mm		
漏电开关	3P+N 63A	1只
断路器	3P 32A	3只
断路器	1P 16A	3只
暗装直座	5P 32A IP67	3只
工业插头	5P 32A IP67	3只
暗装直座	3P 16A IP67	3只
工业插头	3P 16A IP67	3只

JOSHOR®

外形尺寸图 Outline dimension

304013

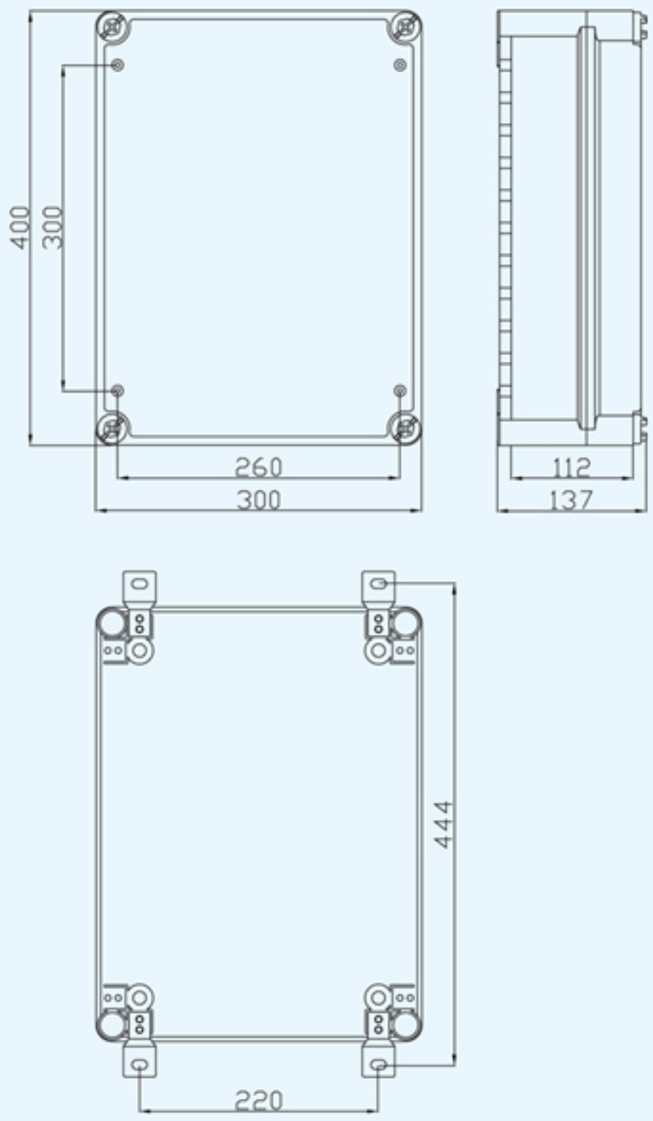

外形尺寸图 Outline dimension

304016

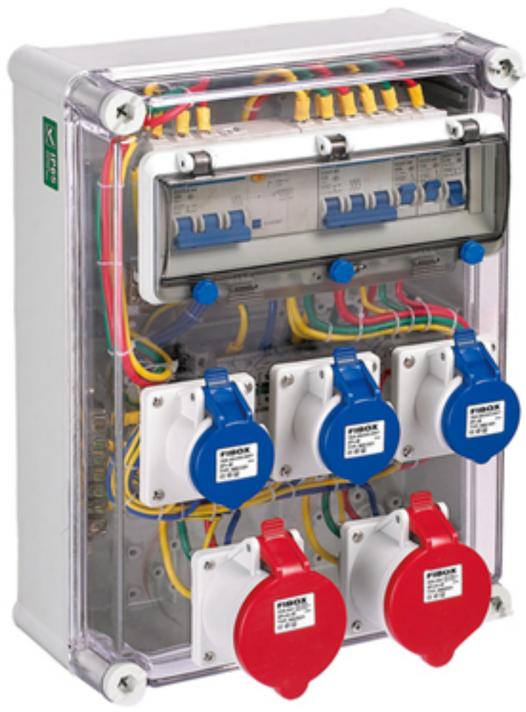

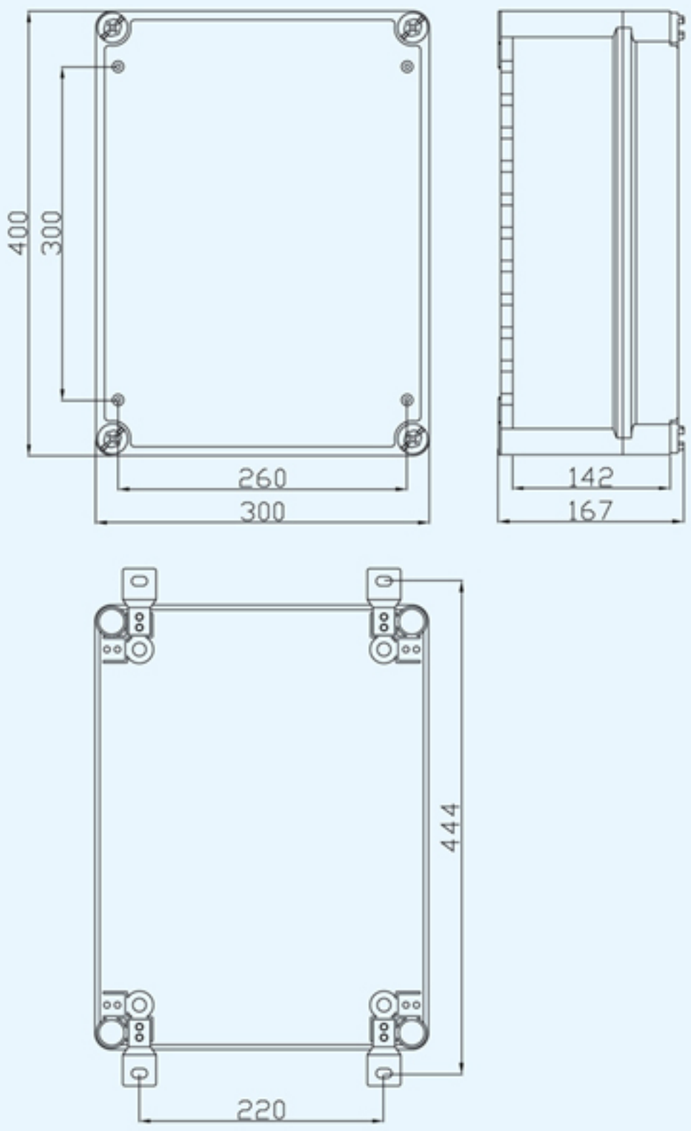

JOSHOR®

外形尺寸图 Outline dimension

305216

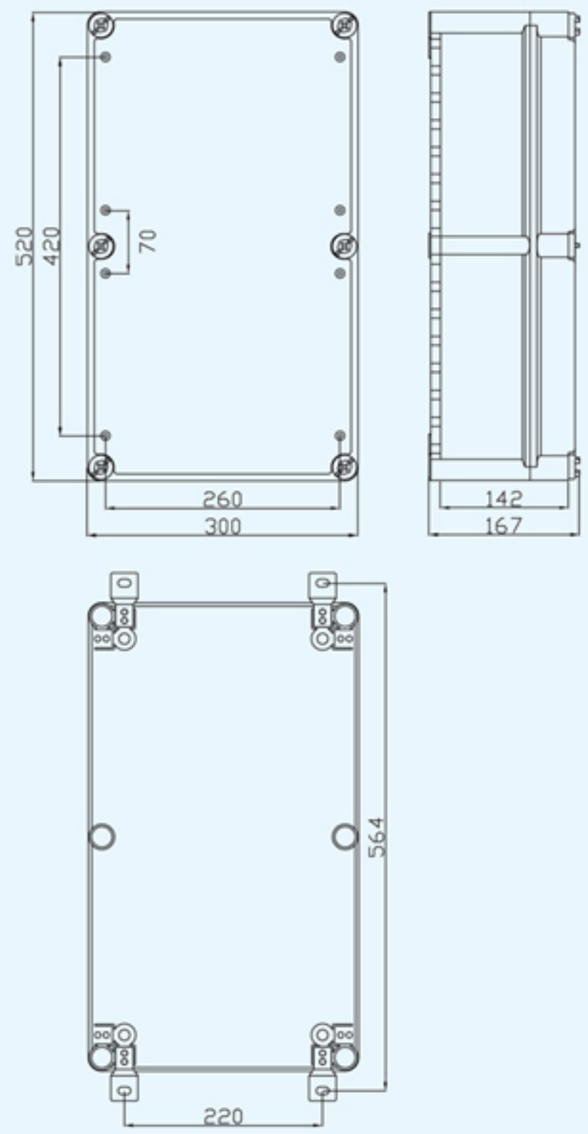

外形尺寸图 Outline dimension

365418

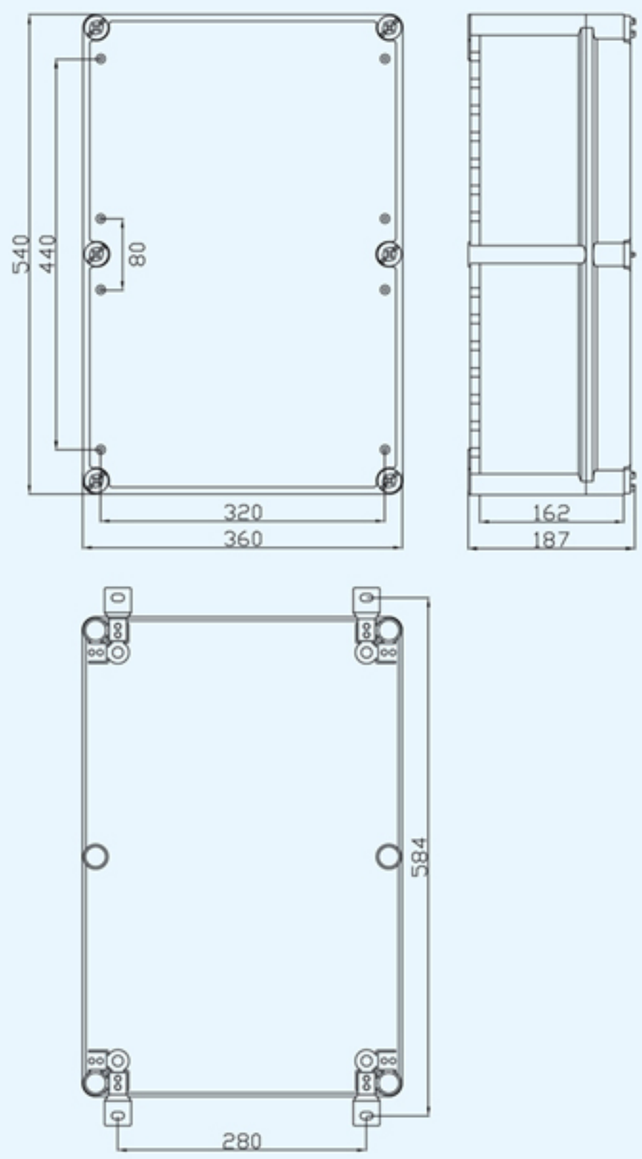

Electric vehicle distribution box
电动车配电箱

- It is applicable for special waterproof, dustproof and corrosion-proof locations
  适用于防水、防尘、防腐蚀等特殊场合。
- Executive standard
  符合标准：IEC60529 EN 60309 IP65

Order Code
订货号: 202001

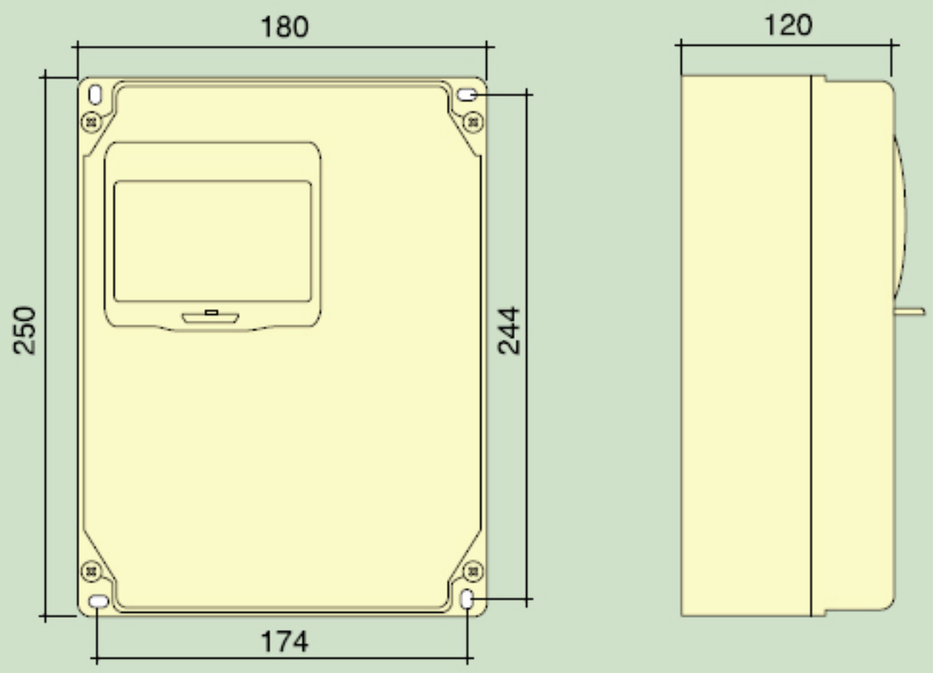

New!
新

Order Code
订货号: 202002

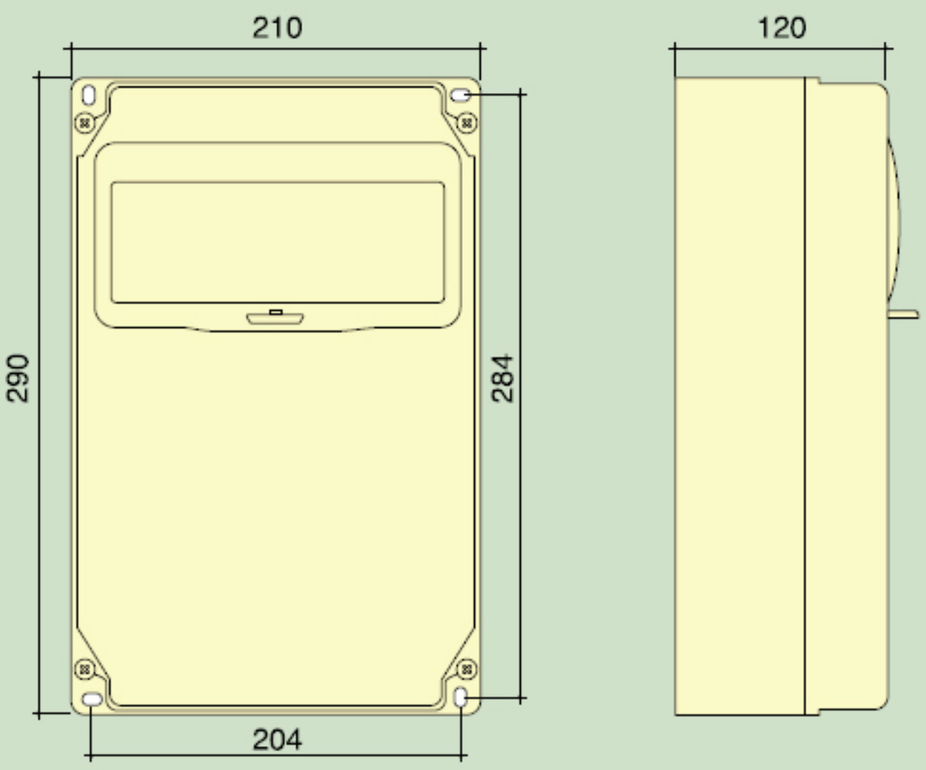

New portable socket box
新款手提插座箱

- Implementation of the standards: EN60439-4
  Protection class: IEC60529 IP44/IP67
- 执行标准：EN60439-4
  防护等级：IEC60529 IP44/IP67

New!
新

Outline dimension
外形尺寸: 200x200x215mm

Order Code
订货号: 1803

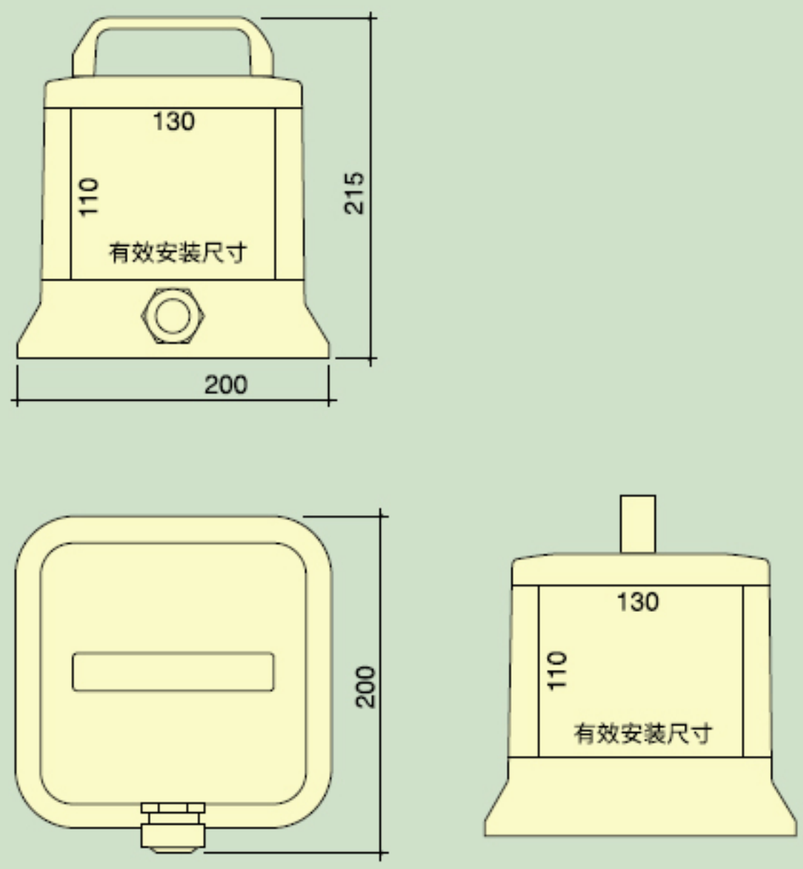

New portable socket box
新款手提插座箱

- Implementation of the standards: EN60439-4
  Protection class: IEC60529 IP44/IP67
- 执行标准：EN60439-4
  防护等级：IEC60529　IP44/IP67

New!
新

Outline dimension
外形尺寸: 260x260x245mm

Order Code
订货号: 1804

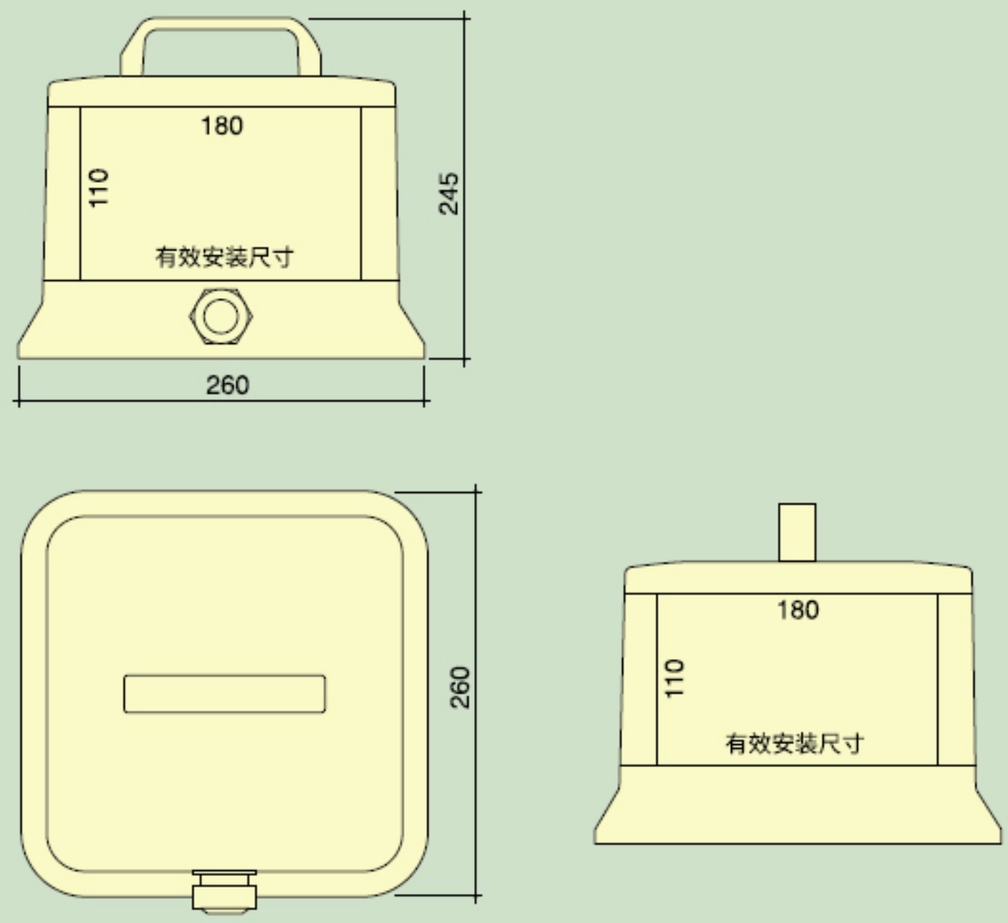

New portable socket box
新款手提插座箱

- Implementation of the standards: EN60439-4
  Protection class: IEC60529 IP44/IP67
- 执行标准：EN60439-4
  防护等级：IEC60529 IP44/IP67

New!
新

Outline dimension
外形尺寸: 308x238x277mm

Order Code
订货号: 1806B

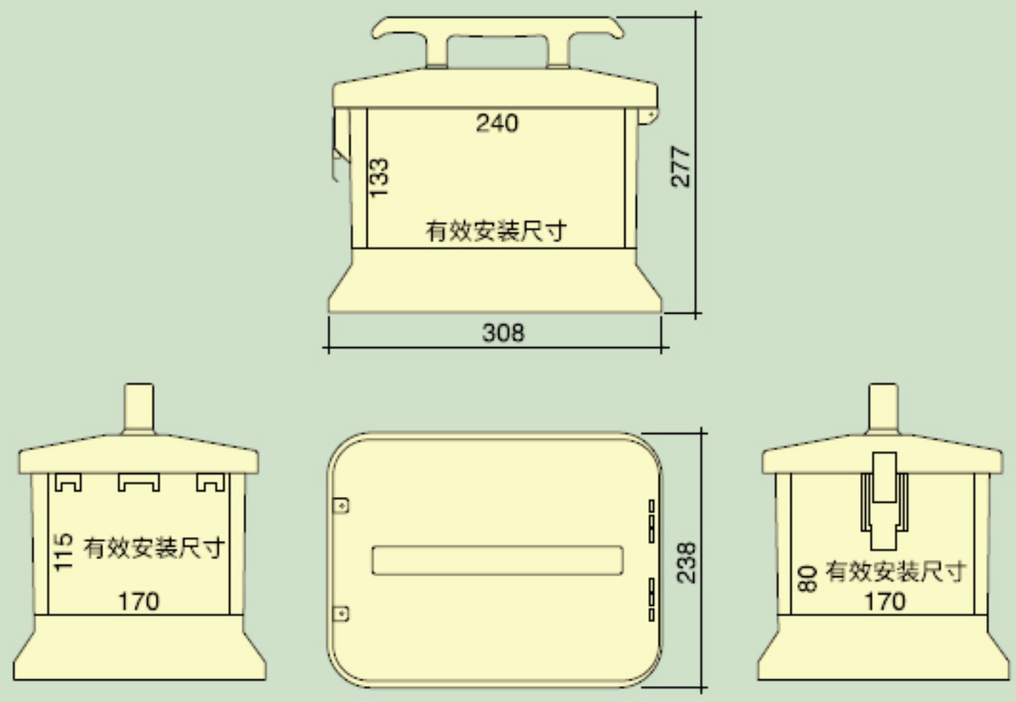

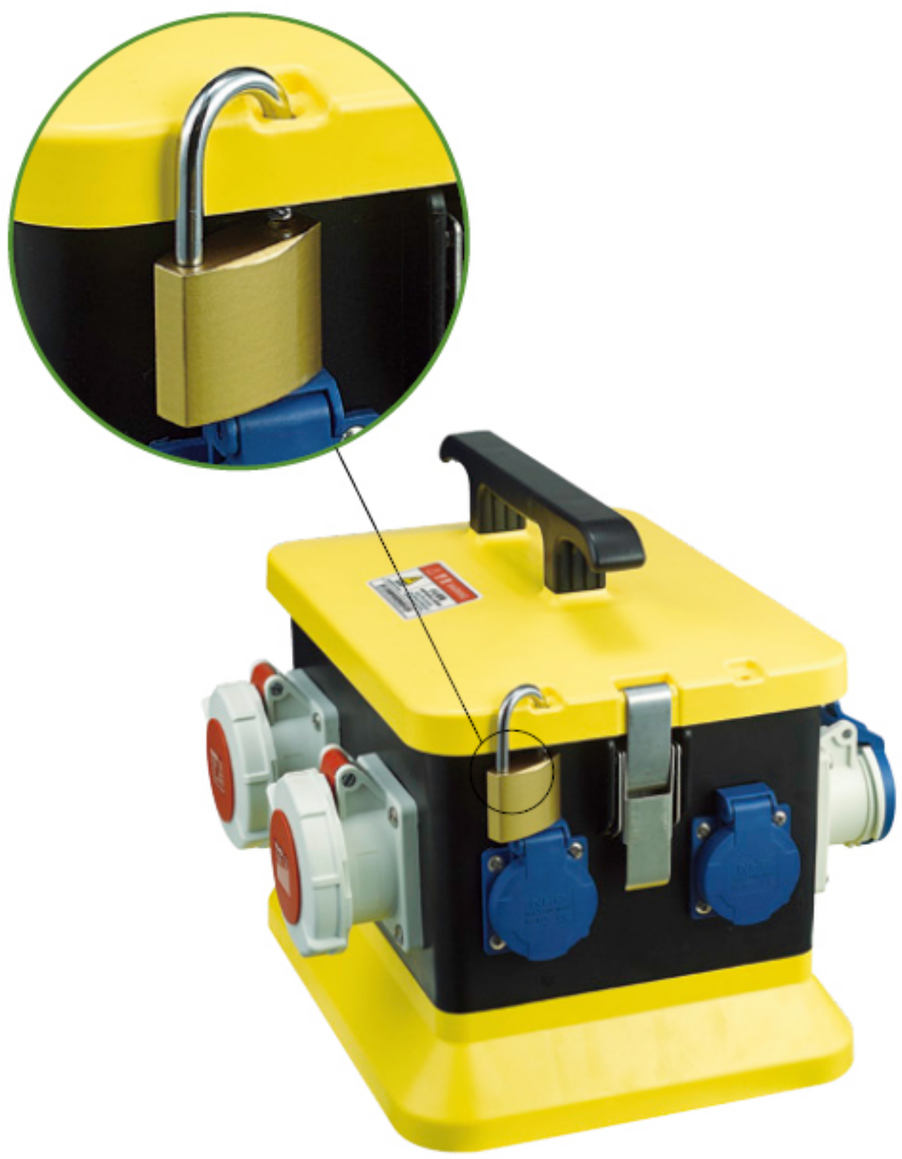

New portable socket box
新款手提插座箱

- Implementation of the standards: EN60439-4
  Protection class: IEC60529 IP44/IP67
- 执行标准：EN60439-4
  防护等级：IEC60529 IP44/IP67

New!
新

Outline dimension
外形尺寸: 377x348x277mm

Order Code
订货号: 1807B

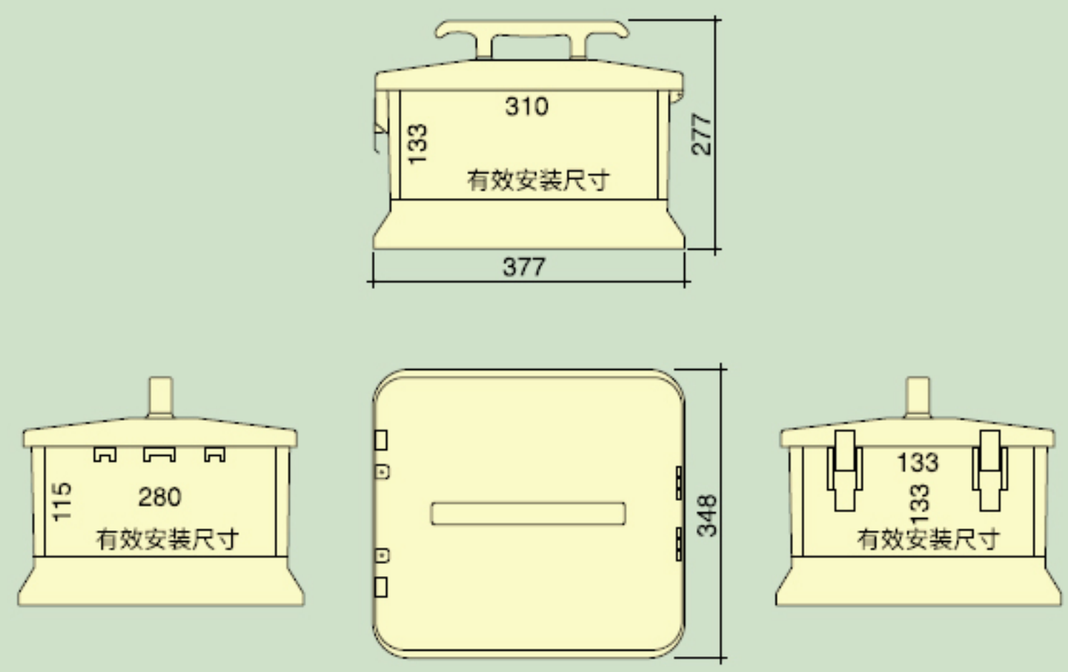

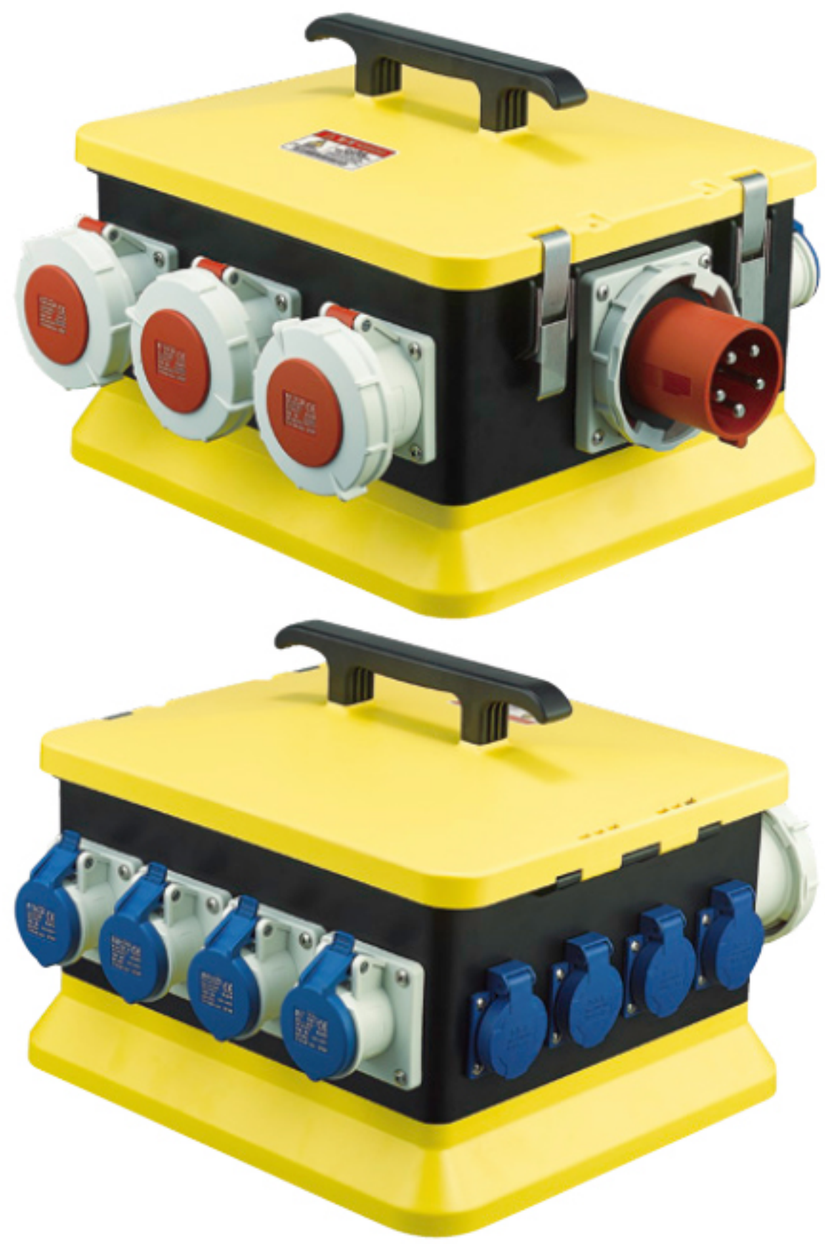

12 mobile waterproof socket box

12位移动式防水插座箱

- Implementation of the standards: EN60439-4
  Protection class: IEC60529 IP44/IP67
  Colors: Yellow / Black
- 执行标准：EN60439-4
  防护等级：IEC60529 IP44/IP67
  颜色可选：黄/黑

Order Code
订货号: 1806

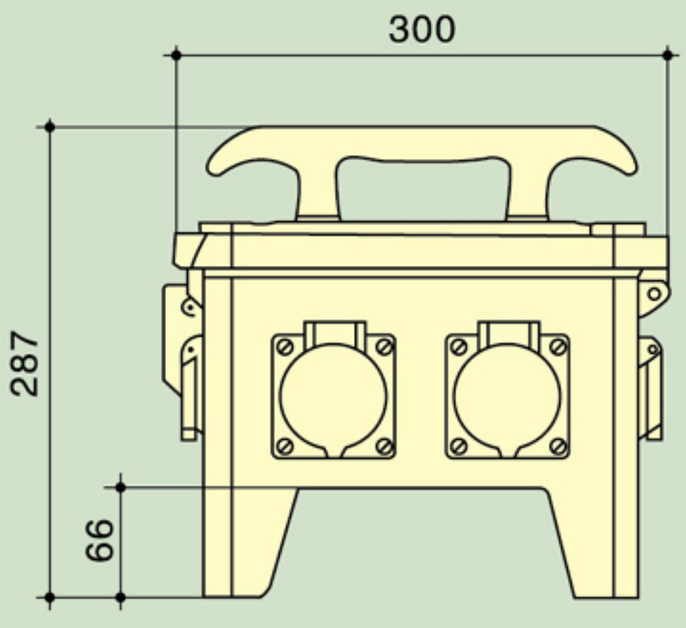

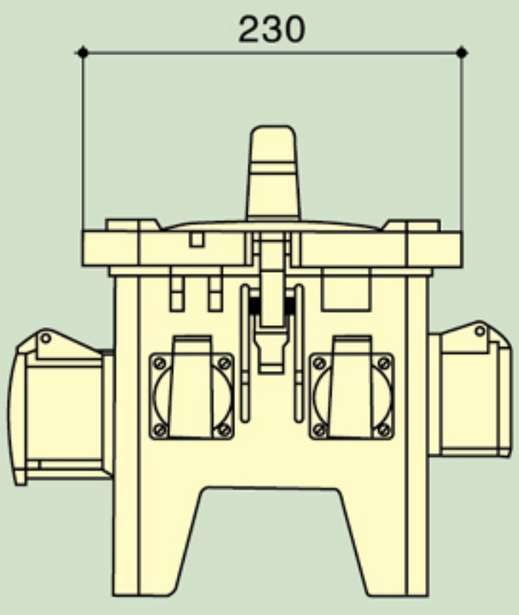

Order Code
订货号: 1806-A

Power Input 电源输入	Output circuit 输出回路	Switch protection 开关保护
1 CEE 16A 5P	2 CEE 16A 5P	1 RCD 32A 4P 0.03A
3M 5x2.5mm²电缆 Cable	6 SCHUKO 16A 230V	1 MCB 16A 3P
		3 MCB 16A 1P

Order Code
订货号: 1806-B

Power Input 电源输入	Output circuit 输出回路	Switch protection 开关保护
1 CEE 32A 5P	1 CEE 16A 5P	1 RCD 40A 4P 0.03A
3M 5x4.0mm²电缆 Cable	1 CEE 32A 5P	1 MCB 32A 3P
	6 SCHUKO 16A 230V	3 MCB 16A 1P

Order Code
订货号: 1806-C

Power Input 电源输入	Output circuit 输出回路	Switch protection 开关保护
1 CEE 32A 5P	2 CEE 16A 5P	1 RCD 40A 4P 0.03A
3M 5x4.0mm²电缆 Cable	2 CEE 32A 5P	1 MCB 16A 3P
	4 SCHUKO 16A 230V	1 MCB 32A 3P
		2 MCB 16A 1P

Order Code
订货号: 1806-D

Power Input 电源输入	Output circuit 输出回路	Switch protection 开关保护
1 CEE 32A 3P	4 CEE 16A 3P	1 RCD 40A 2P 0.03A
3M 3x4.0mm²电缆 Cable	4 SCHUKO 16A 230V	8 MCB 16A 1P

24 mobile waterproof socket box

24位移动式防水插座箱

- Implementation of the standards: EN60439-4
  Protection class: IEC60529 IP44/IP67
  Colors: Yellow / Black
- 执行标准：EN60439-4
  防护等级：IEC60529 IP44/IP67
  颜色可选：黄/黑

Order Code
订货号: 1807

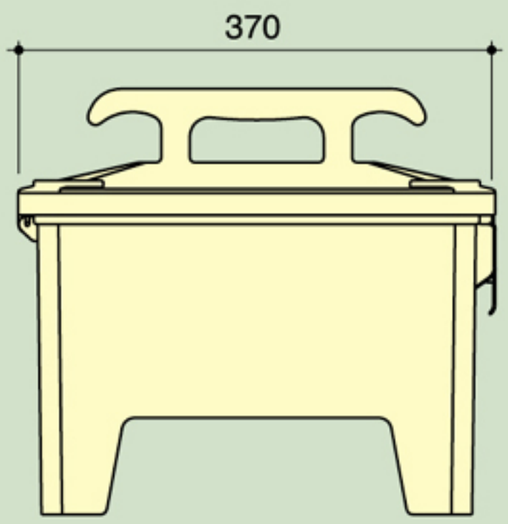

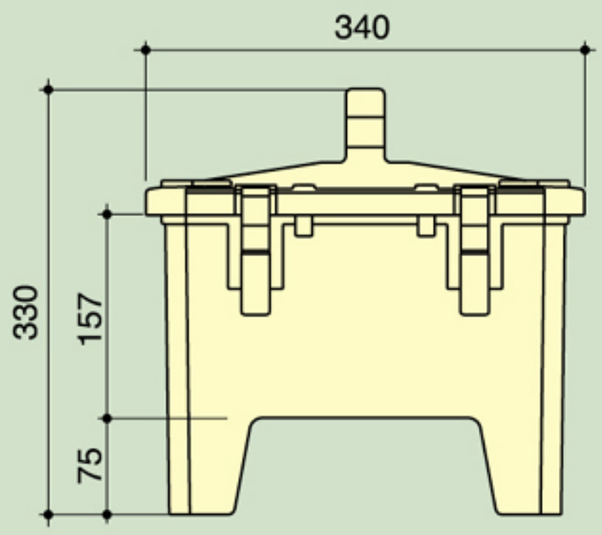

Order Code
订货号: 1807–A

Power Input 电源输入	Output circuit 输出回路	Switch protection 开关保护
1 CEE 63A 5P	1 CEE 63A 5P	1 RCD 63A 4P 0.03A
3M 5x10mm²电缆 Cable	1 CEE 32A 5P	1 MCB 63A 3P
	2 CEE 16A 5P	1 MCB 32A 3P
	4 SCHUKO 16A 230V	2 MCB 16A 3P
		4 MCB 16A 1P

Order Code
订货号: 1807–B

Power Input 电源输入	Output circuit 输出回路	Switch protection 开关保护
1 CEE 63A 5P	2 CEE 32A 5P	1 RCD 63A 4P 0.03A
3M 5x10mm²电缆 Cable	2 CEE 32A 3P	2 MCB 32A 3P
	2 CEE 16A 5P	2 MCB 32A 1P
	2 CEE 16A 3P	2 MCB 16A 3P
		2 MCB 16A 1P

Order Code
订货号: 1807–C

Power Input 电源输入	Output circuit 输出回路	Switch protection 开关保护
1 CEE 63A 5P	1 CEE 63A 5P	1 RCD 63A 4P 0.03A
暗装插头 Concealed plug	1 CEE 32A 5P	1 MCB 63A 3P
	2 CEE 16A 5P	1 MCB 32A 3P
	2 CEE 16A 3P	2 MCB 16A 3P
	4 SCHUKO 16A 230V	6 MCB 16A 1P

Order Code
订货号: 1807–D

Power Input 电源输入	Output circuit 输出回路	Switch protection 开关保护
1 CEE 63A 5P	2 CEE 32A 5P	1 RCD 63A 4P 0.03A
暗装插头 Concealed plug	2 CEE 16A 5P	2 MCB 32A 3P
	4 CEE 16A 3P	2 MCB 16A 3P
		4 MCB 16A 1P

36 mobile waterproof socket box

36位移动式防水插座箱

- Implementation of the standards: EN60439-4
  Protection class: IEC60529 IP44/IP67
  Colors: Yellow / Black
- 执行标准：EN60439-4
  防护等级：IEC60529 IP44/IP67
  颜色可选：黄/黑

Order Code
订货号: 1808

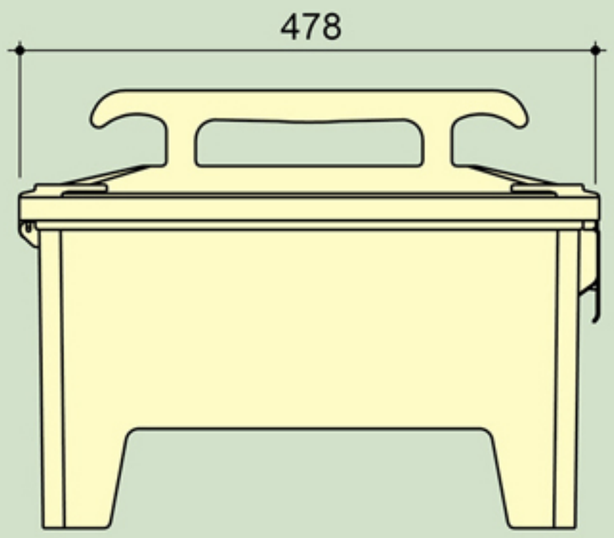

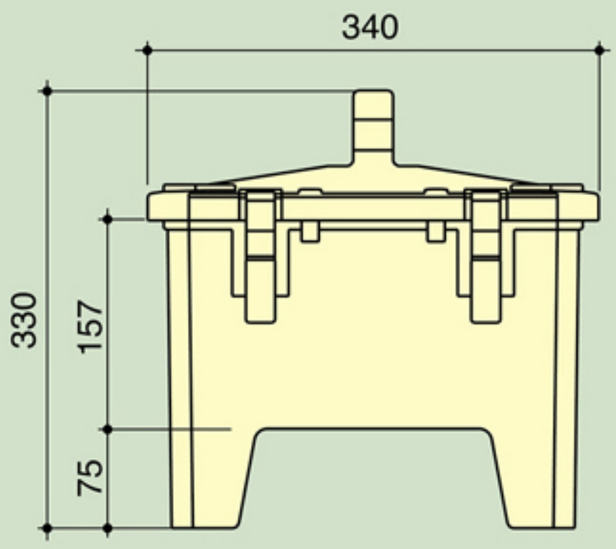

Mobile power socket box
移动电源插座箱

- Implementation of the standards: EN60439-4
  Protection class: IEC60529 IP44/IP67
- 执行标准：EN60439-4
  防护等级：IEC60529 IP44/IP67

New!
新

Order Code
订货号: 1901

Outline dimension
产品外形尺寸 480x480x488mm

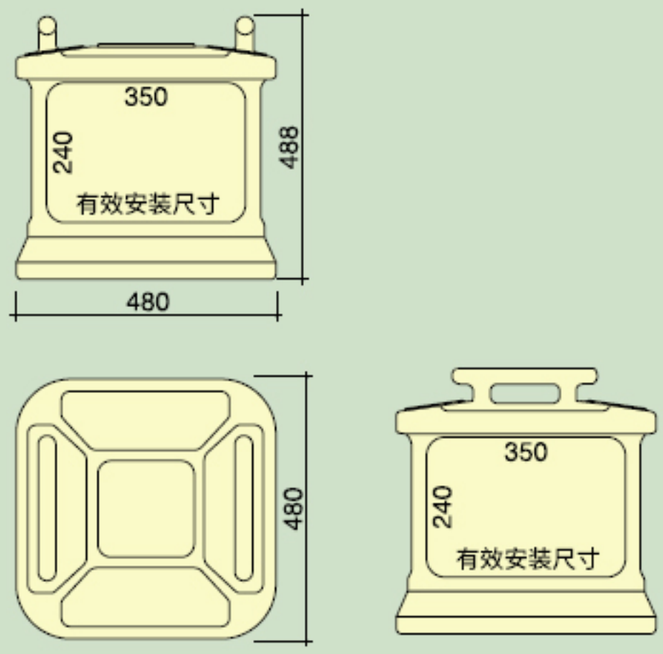

Order Code
订货号: NP1902

Outline dimension
产品外形尺寸 480x480x588mm

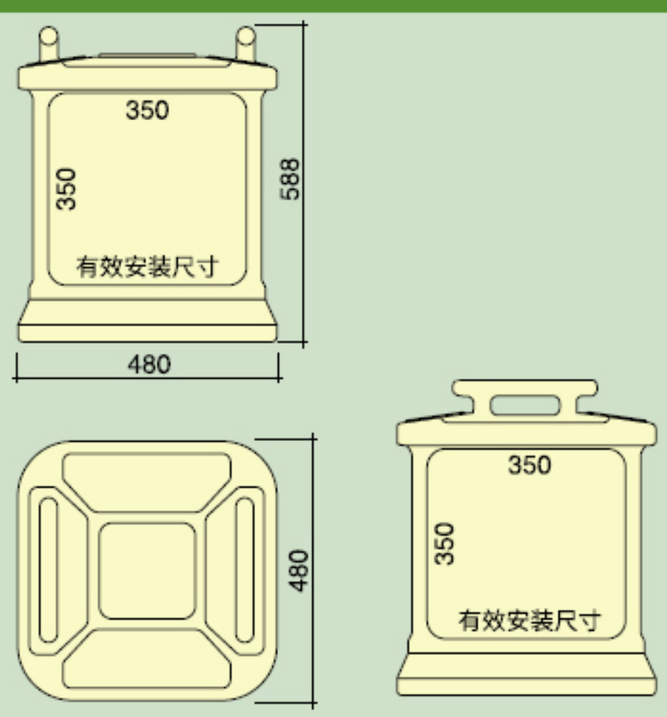

Order Code
订货号: 1903

Outline dimension
产品外形尺寸 430x380x460mm

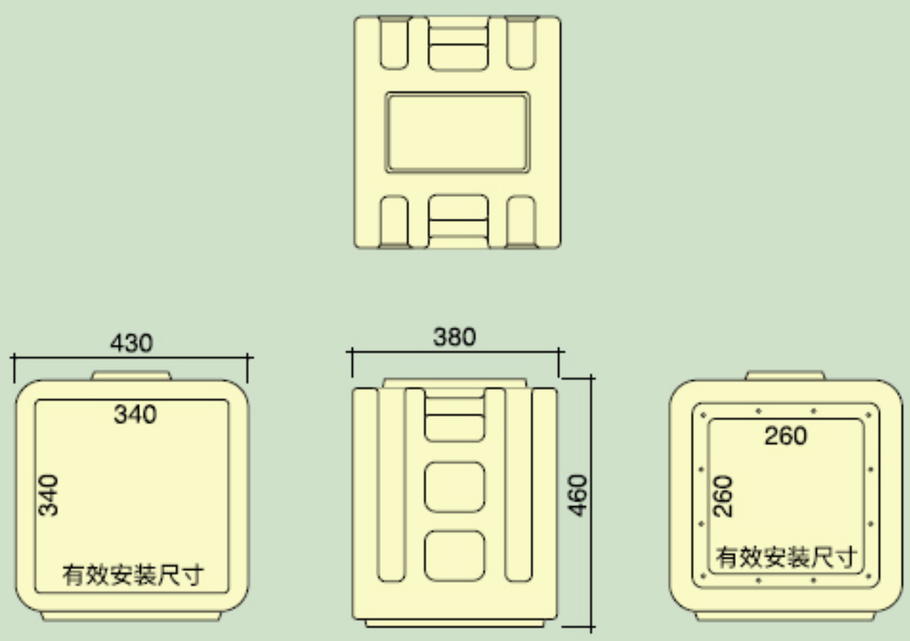

箱体颜色可选/ Colors:
黑色/Black
橙色/Orange
黄色/Yellow

- Implementation of the standards: EN60439-4
  Protection class: IEC60529 IP44/IP67
- 执行标准：EN60439-4
  防护等级：IEC60529 IP44/IP67

New!
新

Order Code
订货号: 1904

Outline dimension
产品外形尺寸 530x380x450mm

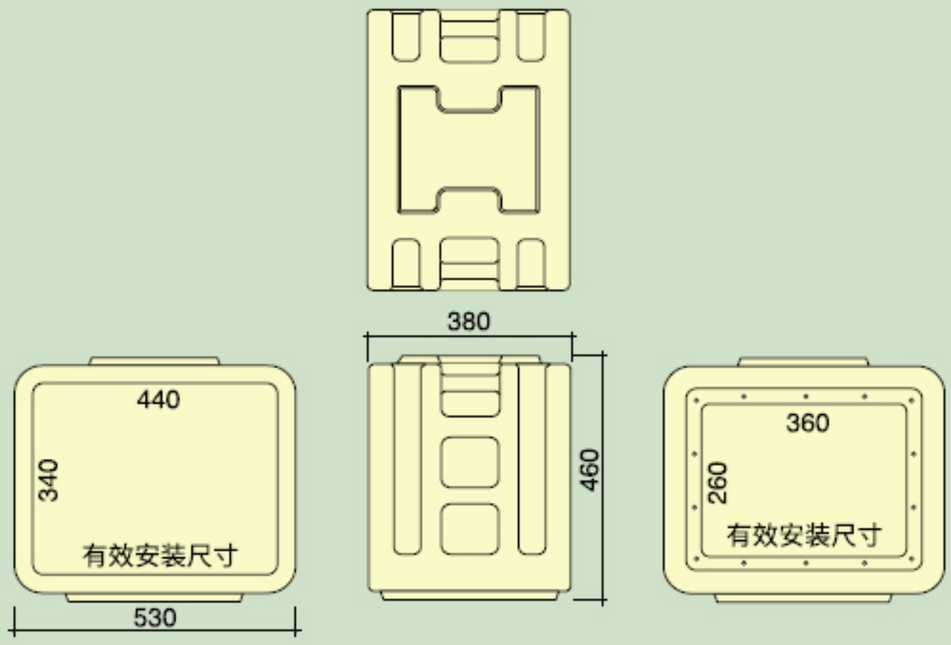

Order Code
订货号: 1905

RMB 1700.00

Outline dimension
产品外形尺寸 630x430x680mm

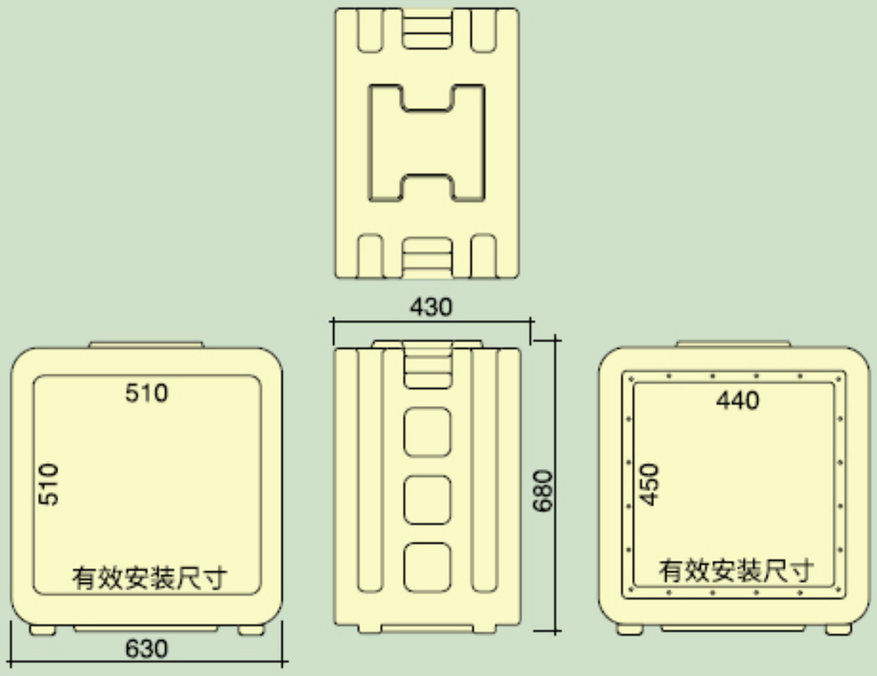

Order Code
订货号: 1906

Outline dimension
产品外形尺寸 630x430x900mm

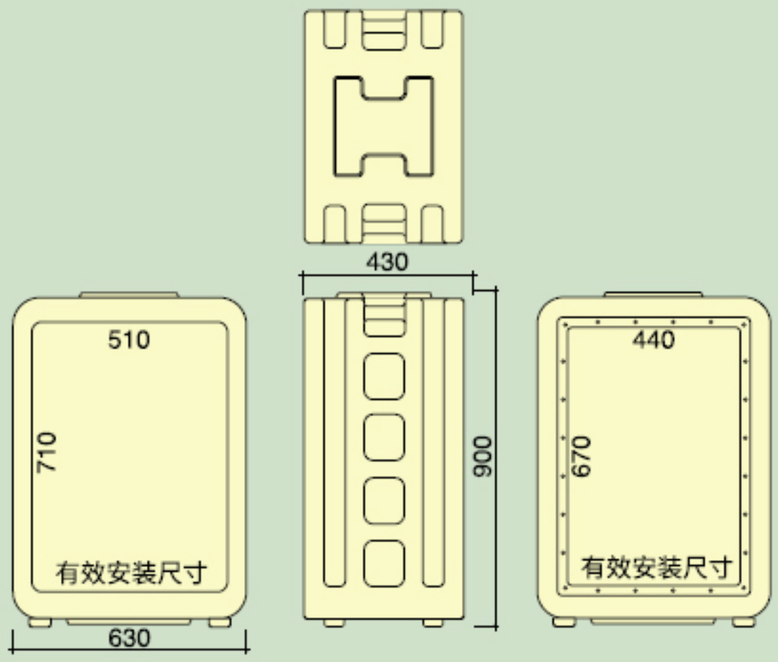

Order Code
订货号: 1504

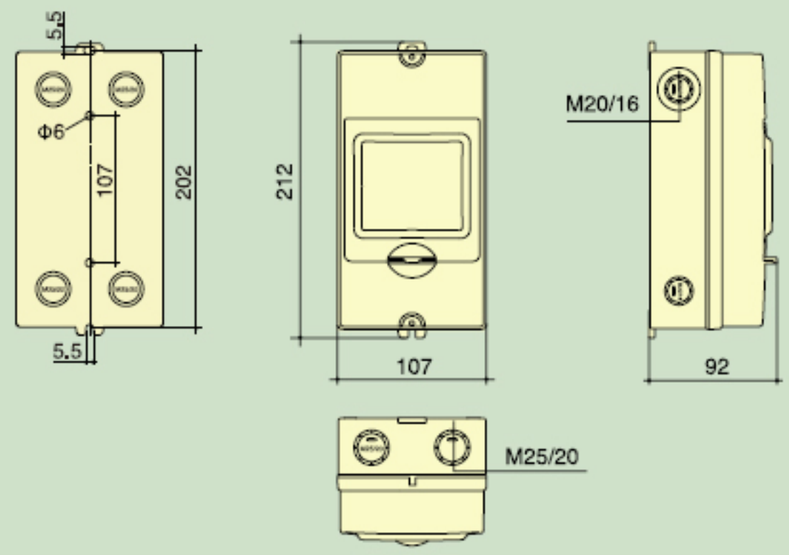

Order Code
订货号: 1506

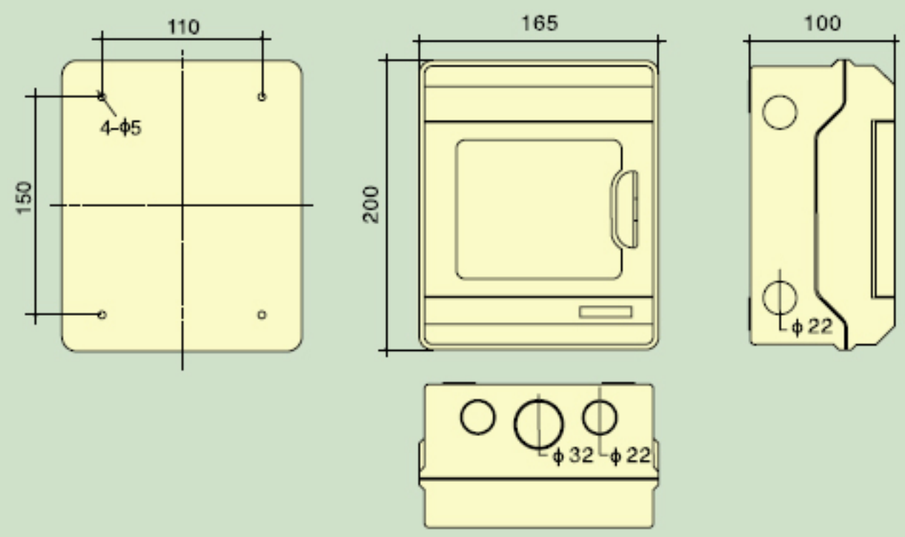

Order Code
订货号: 1509

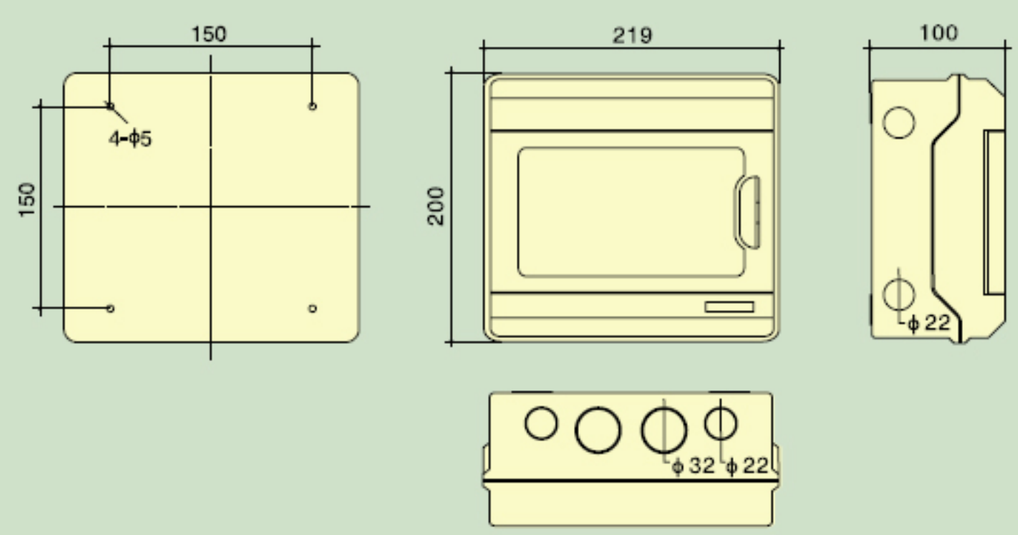

Order Code
订货号: 1512

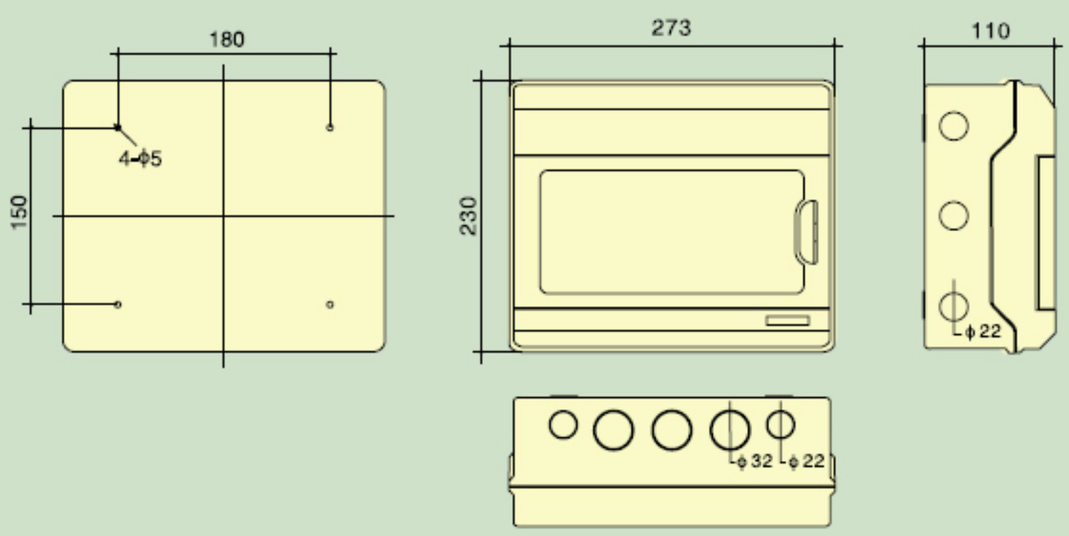

适用于防水、防尘、防腐蚀等特殊场合 符合标准：IEC60529 EN 60309 IP65

Waterproof distribution box
防水配电箱

- It is applicable for special waterproof, dustproof and corrosion-proof locations
  适用于防水、防尘、防腐蚀等特殊场合。
- Executive standard
  符合标准：IEC60529 EN 60309 IP65

Order Code
订货号: 1518

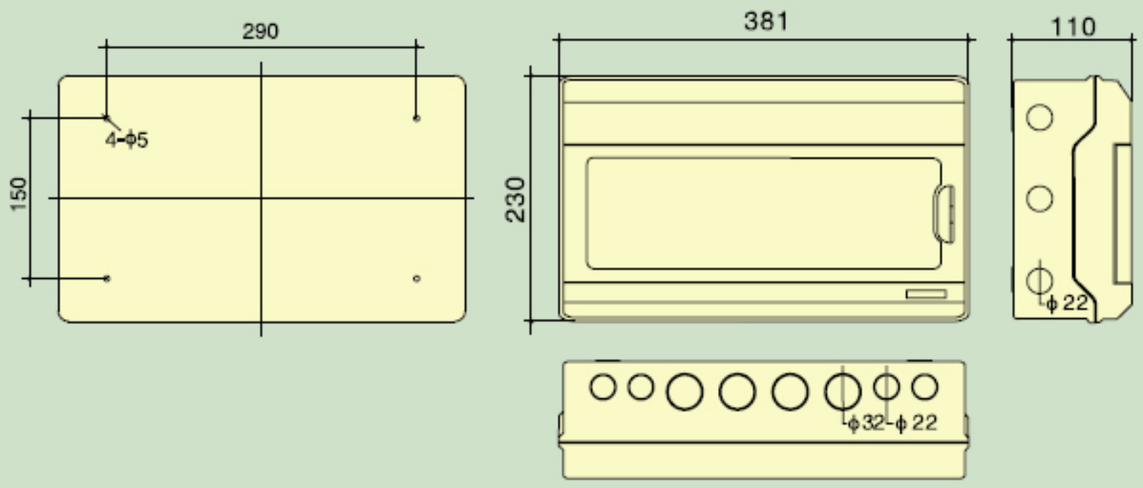

Order Code
订货号: 1524

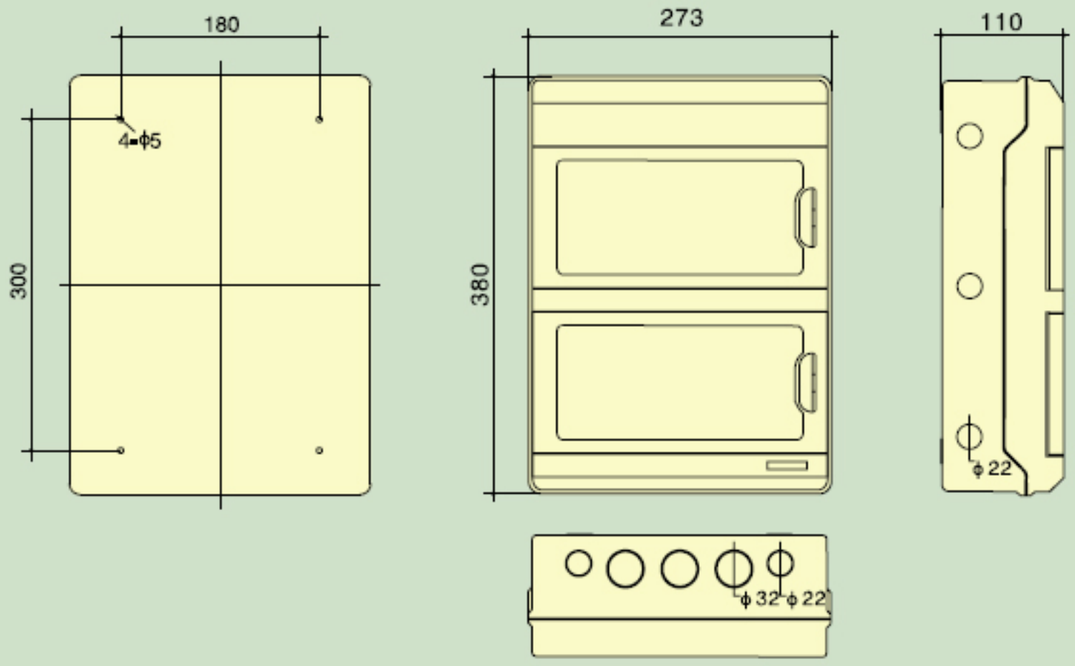

Order Code
订货号: 1536

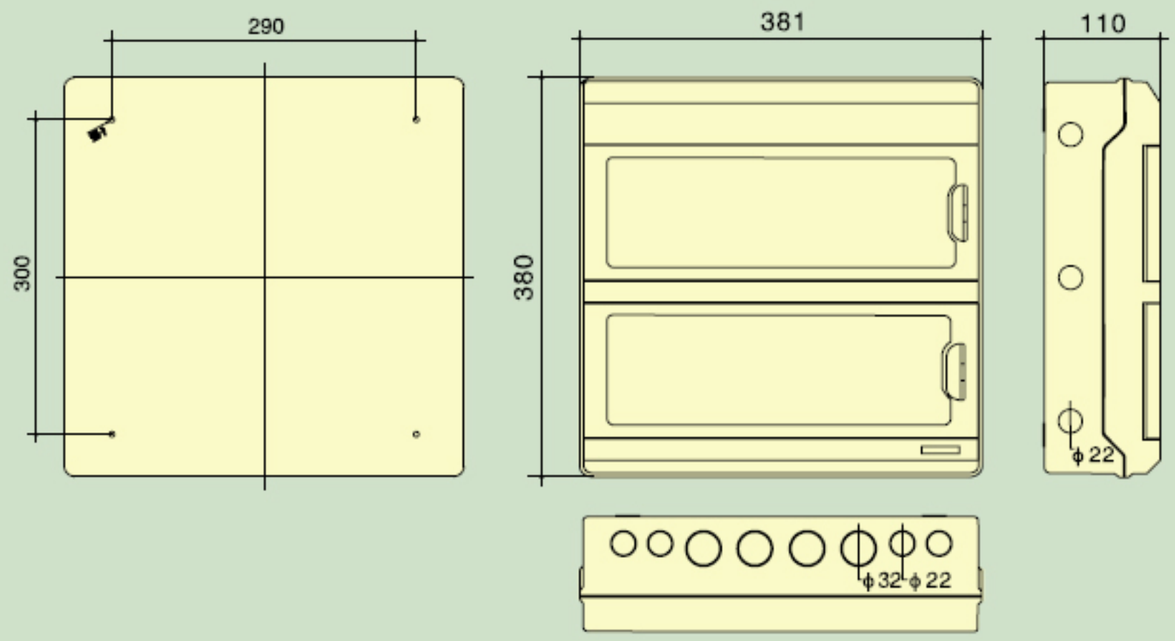

Water-proof electric box
防水电气盒

Waterproof,dustproof and corrosion resistance;
Opening hole according to user requirements,specificationgs,eass of installation;
Optional flame retardant ABS or PC material plastic;
Standard:IEC60529,EN60309;
Degree of Protection:IP65;

防水、防尘、防腐蚀、高绝缘
根据客户需求规格开孔，方便暗装
ABS或PC等合金材料
标准：IEC60529,EN60309
防护等级:IP65

产品型号 Model of product	宽×高×深（外型尺寸） Outline dimension(mm)	
S060905	65x95x55	
S101075	100x100x75	
S101010	100x100x100	
S081105	80x110x50	
S801108	80x110x85	
S121207	125x125x75	
S121210	125x125x100	
S141710	140x170x100	
S121707	125x175x75	
S121710	125x175x100	
S171710	175x175x100	
S082570	80x250x70	
S081807	80x180x70	
S152007	150x200x75	
S152010	150x200x100	
S152013	150x200x130	
S202010	200x200x100	
S202013	200x200x130	
S082508	80x250x85	
S152510	150x250x100	
S152513	150x250x130	
S192813	190x280x130	
S192818	190x280x180	
S282813	280x280x130	
S283413	280x340x130	
S283418	280x340x180	
S283813	280x380x130	
S193813	190x380x130	

产品型号 S05

图片仅供参考，以配置为准

防水插座盒

壳体尺寸：150x200x75mm		
断路器	2P 32A	1只
2位窗口		1只
多功能	10A IP44	4只

产品型号 S06

图片仅供参考，以配置为准

防水插座盒

壳体尺寸：80x250x85mm		
断路器	2P 32A	2只
2位窗口		1套
多功能	10A IP44	2只

产品型号 S07

图片仅供参考，以配置为准

防水插座盒

壳体尺寸：125x175x75mm		
漏电开关	1P+N 16A	1只
4位窗口		1只
多功能	10A IP44	1只

产品型号 S08

图片仅供参考，以配置为准

防水插座盒

壳体尺寸：80x250x85mm		
漏电开关	1P+N 32A	1只
4位窗口		1只
多功能	10A IP44	2只

产品型号 S09

图片仅供参考，以配置为准

防水插座盒

壳体尺寸：150x250x100mm		
漏电开关	1P+N 32A	1只
4位窗口		1套
多功能	10A IP44	4只

产品型号 S10

图片仅供参考，以配置为准

防水插座盒

壳体尺寸：150x200x75mm		
漏电开关	1P+N 32A	1只
4位窗口		1只
暗装直座	3P 32A IP44	1只
工业插头	3P 32A IP44	1只

产品型号 S23

图片仅供参考，以配置为准

防水插座盒

壳体尺寸：150x200x75mm		
暗装直座	5P 16A IP44	2只
工业插头	5P 16A IP44	2只

产品型号 S29

图片仅供参考，以配置为准

防水插座盒

壳体尺寸：125x175x75mm		
多功能	10A IP44	2只
暗装直座	5P 32A IP44	1只
工业插头	5P 32A IP44	1只

产品型号 S30

图片仅供参考，以配置为准

防水插座盒

壳体尺寸：150x200x75mm		
暗装直座	3P 32A IP44	2只
工业插头	3P 32A IP44	2只

产品型号 S31

图片仅供参考，以配置为准

防水插座盒

壳体尺寸：150x200x75mm		
暗装直座	5P 32A IP44	1只
工业插头	5P 32A IP44	1只
暗装直座	3P 32A IP44	1只
工业插头	3P 32A IP44	1只

产品型号 S32

图片仅供参考，以配置为准

防水插座盒

壳体尺寸：150x250x100mm		
4位窗口		1套
断路器	3P 32A	1只
断路器	1P 16A	1只
工业插头	5P 32A IP44	1只
工业插头	5P 32A IP44	1只
多功能	10A IP44	1只

产品型号 S33

图片仅供参考，以配置为准

防水插座盒

壳体尺寸：190x380x130mm		
8位窗口		1套
漏电开关	1P+N 32A	1只
断路器	1P 16A	4只
暗装直座	3P 16A IP44	4只
工业插头	3P 16A IP44	4只

Plastic cable gland
塑料电缆旋紧件

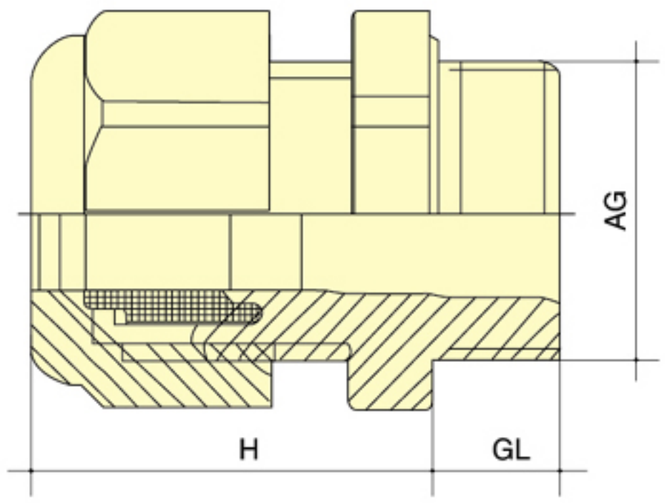

规格 Thread	电缆范围 mm	螺纹长度 GL mm	本体高度 H mm	扳手直径 mm	螺纹外径 AG mm	开孔尺寸 Panel Mounting Hole mm
M12×1.5	3–6.5	8	22	15	12	12–12.3
M12×1.5	2–5	8	22	15	12	12–12.3
M16×1.5	4–8	8.2	24	19	16	16–16.3
M16×1.5	2–6	8.2	24	19	16	16–16.3
M20×1.5	6.7–12	9	27	24	20	20–20.3
M20×1.5	5–9	9	27	24	20	20–20.3
M25×1.5	13–18	10	35	33	25	25–25.3
M25×1.5	9–16	10	35	33	25	25–25.3
M32×1.5	18.5–25	12	40	42	32	32–32.3
M32×1.5	13–20	12	40	42	32	32–32.3
M40×1.5	23–32	14	48	53	40	40–40.3
M40×1.5	20–26	14	48	53	40	40–40.3
M50×1.5	32.7–38	14	50	60	50	50–50.3
M50×1.5	25–31	14	50	60	50	50–50.3
M63×1.5	37–44	16.6	51	65	63	63–63.3
M63×1.5	29–35	16.6	51	65	63	63–63.3

规格 Thread	电缆范围 mm	螺纹长度 GL mm	本体高度 H mm	扳手直径 mm	螺纹外径 AG mm	开孔尺寸 Panel Mounting Hole mm
PG7	3–6.5	8	22	15	12.5	12.5–12.8
PG7	2–5	8	22	15	12.5	12.5–12.8
PG9	4–8	8.2	24	19	15.2	15.2–15.5
PG9	2–6	8.2	24	19	15.2	15.2–15.5
PG11	5–10	8.6	26	22	18.6	18.6–18.9
PG11	3–7	8.6	26	22	18.6	18.6–18.9
PG13.5	6.7–12	9	27	24	20.4	20.4–20.7
PG13.5	5–9	9	27	24	20.4	20.4–20.7
PG16	10.2–14	10	29	27	22.5	22.5–22.8
PG16	7–12	10	29	27	22.5	22.5–22.8
PG21	13–18	10	35	33	28.3	28.3–28.6
PG21	9–16	10	35	33	28.3	28.3–28.6
PG29	18.5–25	12	40	42	37	37–37.3
PG29	13–20	12	40	42	37	37–37.3
PG36	23–32	14	48	53	47	47–47.3
PG36	20–26	14	48	53	47	47–47.3
PG42	32.7–38	14	50	60	54	54–54.3
PG42	25–31	14	50	60	54	54–54.3
PG48	37–44	16.6	51	65	59.3	59.3–59.6
PG48	29–35	16.6	51	65	59.3	59.3–59.6

隔离开关 SKF
ISOLATING SWITCH SKF

外形美观、安装方便、规格齐全、安全可靠
Beautiful in appearance, easy installation, complete specifications, safety and reliable

标准 STANDARD:IEC60947-3
防护等级 PROTECTION DEGREE:IP66

参数 Parameter

型号 MODEL	Pole	20A	35A	63A
SKF1–	1	120	135	163
	2	220	235	263
	3	320	335	363
	4	420	435	463

隔离开关 SKF
ISOLATING SWITCH SKF

外形美观、安装方便、规格齐全、安全可靠
Beautiful in appearance, easy installation, complete specifications, safety and reliable

标准 STANDARD:IEC60947-3
防护等级 PROTECTION DEGREE:IP66

参数 Parameter

型号 MODEL	Pole	20A	35A	63A
SKF5–	1	120	135	163
	2	220	235	263
	3	320	335	363
	4	420	435	463

Product Catalogue | 2022

温州索开电气有限公司

WENZHOU SUOKAI ELECTRIC CO., LTD

地址(ADD)：乐清市柳市镇后西垟工业区

电话(TEL)： 0577-2777 5678

传真(FAX)：0577-2777 3399

网址(URL)：HTTP://WWW.SCHUKO.CN

邮箱(E-MAIL)：SCHUKO@QQ.COM

本手册供产品选型参考，产品图片及安装尺寸以实物为准，
如有改动不作另行通知，不承担任何法律责任。